Produit # 19658

KENYA 30"X30" FOYER À GAZ

service@durahousewares.com

1-888-288-3872

DANGER

Si vous sentez du gaz :

1. **Couper le gaz a l'appareil.**
2. **Eteignez toute flamme.**
3. **Si l'odeur persiste, éloignez-vous de l'appareil et appelez immédiatement votre fournisseur de gaz ou les pompiers.**

ATTENTION

N'entreposez pas et n'utilisez pas d'essence ou d'autres vapeurs et liquides inflammables à proximité de cet appareil ou de tout autre appareil. Une bouteille de propane liquide non raccordée pour utilisation ne doit pas être rangée à proximité de cet appareil ou de tout autre appareil.

ATTENTION

Pour usage extérieur uniquement.

Une installation, un réglage, une modification, un entretien ou une maintenance incorrects peuvent entraîner des blessures ou des dommages matériels. Lisez attentivement le manuel d'instructions avant d'installer ou de réparer cet équipement. Si les informations contenues dans ce manuel ne sont pas suivies à la lettre, un incendie ou une explosion peut en résulter et entraîner des dommages matériels, des blessures corporelles ou la perte de vie.

Gardez ces instructions pour utilisation future
Si vous assemblez cet appareil pour quelqu'un d'autre, donnez-lui ce manuel et lisez-le et conservez-le pour l'avenir.

CONSEILS DE SÉCURITÉ

Avant d'assembler ou d'utiliser cet appareil, veuillez lire attentivement ce manuel en entier.
Le non-respect de cette consigne peut entraîner un incendie, une explosion, des blessures ou la La perte de vie.

⚠ ATTENTION

- L'installation de cet appareil doit se conformer aux codes locaux ou au National Fuel Gas Code, ANSI Z223. 1 / NFPA54, OU CAN / CGA-B149.1, Code national d'installation du gaz et du propane CAN/CSA-B149.1.
- **CET APPAREIL EST DESTINÉ À UN USAGE EXTÉRIEUR UNIQUEMENT!** Ce produit doit être utilisé à l'extérieur, dans un espace ventilé et ne doit pas être utilisé dans un espace clos.
- Cet appareil ne doit être utilisé qu'avec du gaz propane! (vendu séparément)
- Ne raccordez pas d'alimentation en gaz à distance à cet appareil.
- N'utilisez que du gaz propane pour cet appareil.
- L'installation de cet appareil doit se conformer aux codes locaux ou au National Fuel Gas Code, ANSI Z223. 1 / NFPA54, OU CAN / CGA-B149.1, Code national Cet appareil n'est pas conçu pour le gaz naturel.
- N'utilisez pas de combustible solide ou de charbon de bois pour cet appareil.
- Lors de l'allumage de cet appareil, éloignez-vous du brûleur car la flamme s'allumera et pourrait causer des blessures.
- **GPL AVERTISSEMENT**: N'utilisez pas de pierres de lave / pierres ponces / Lava Glass ™ de plus de 1/4 po de profondeur au-dessus des trous du brûleur. Cela suffoquera la flamme.
- Si le réservoir de gaz propane fuit, vous pouvez entendre, voir ou sentir un sifflement. Procédez comme suit:
- Débranchez le réservoir de gaz propane. 2. N'essayez pas de résoudre le problème vous-même. 3-Communiquez avec votre fournisseur de gas ou le service d'incendie pour obtenir de l'aide
- L'application d'une trop grande quantité de propane peut entraîner une accumulation de gaz et ne brûlera pas. Laissez entrer de l'air frais dans l'unité afin que le gaz restant puisse s'échapper.
- N'utilisez pas de flamme pour vérifier les fuites de gaz.
- Le max. pression d'alimentation d'entrée: max. Alimentation en gaz 11 po w.c. (2,74 kPa)
- Utilisez des réservoirs de propane LP avec les dimensions suivantes: diamètre 12 pouces, hauteur 18 pouces.
- Vous devez utiliser un réservoir de propane muni d'une bague de protection pour protéger le robinet de gaz.
- NE PAS remplir le réservoir à plus de 80%.
- Le système de réservoir doit être configuré pour le retrait des vapeurs.
- Cesser l'utilisation si une partie du réservoir de propane est endommagée. La rouille et les bosses peuvent être dangereuses et doivent être inspectées par un fournisseur de gaz.
- Ne brûlez rien d'autre que les matériaux fournis pour cette table de feu.

- Tenez-vous éloigné de l'appareil pendant les 20 premières minutes après avoir allumé votre appareil pour la première fois, car des pierres de lave / pierres ponces / Lava Glass ™ pourraient sortir et causer des blessures. Si des roches sortent, jetez-les.
- Assurez-vous toujours que les pierres de lave / pierres ponces / Lava Glass ™ sont complètement sèches avant utilisation. Le non-respect de cette consigne les fera craquer ou éclater.
- N'utilisez pas l'appareil tant que toutes les pièces ne sont pas entièrement assemblées.
- Ne peignez ni ne colorez aucune partie de cet appareil de chauffage.
- L'appareil peut être chaud pendant son utilisation, n'essayez pas de le déplacer pendant son utilisation.
- Ne laissez jamais cet appareil de chauffage sans surveillance pendant son utilisation.

- Cet appareil n'est pas conçu pour la cuisson.
- Éloignez tout objet inflammable et n'utilisez aucun autre couvercle de foyer pour cet appareil.
- Gardez une distance de sécurité pour éviter de brûler la peau ou les vêtements.
- Ne vous asseyez pas et ne posez pas les mains ou les pieds sur cet appareil de chauffage.
- Ne placez jamais les mains ou les doigts sur la partie supérieure de cet appareil pendant son utilisation.
- Gardez tous les cordons électriques et le tuyau d'alimentation en carburant éloignés des surfaces chauffées.
- Les matériaux combustibles ne doivent pas être à moins de 72 pouces du haut de l'unité, ou à moins de 48 pouces autour de l'unité entière.
- Gardez la zone de l'appareil dégagée et exempte de matières combustibles, d'essence et d'autres vapeurs et liquides inflammables.
- Si la flamme s'éteint pendant la combustion, fermez le robinet de gaz. Attendez 5 minutes avant de répéter la procédure d'allumage initiale. Une fois la flamme allumée, maintenez le bouton de commande enfoncé pendant 1 minute.
- N'ajoutez pas d'eau dans l'unité.
- N'utilisez pas l'appareil si l'une des pièces a été sous l'eau.
- Appelez un technicien de service pour remplacer les pièces endommagées si cela se produit.
- Ne déconnectez aucune pièce lorsque l'appareil est en cours d'utilisation. Ne stockez pas une bouteille de propane de rechange sur ou à proximité de cet appareil.
- • Si l'unité de chauffage est à l'intérieur, détachez le réservoir de propane et laissez-la à l'extérieur.
- N'utilisez pas un bateau ou un véhicule. Cet appareil doit être utilisé sur une surface plane et à l'extérieur UNIQUEMENT.
- Retirez toujours le couvercle de protection avant l'utilisation (le cas échéant).
- Ne placez pas le couvercle de protection sur l'appareil tant qu'il n'est pas éteint et complètement refroidi.
- Vérifiez s'il y a des fuites après une longue période de non utilisation de l'appareil.
- **Les enfants ne doivent jamais utiliser cet appareil. Les enfants doivent être surveillés à proximité de cet appareil. • Gardez le réservoir d'essence à au moins 1,50 mètre de l'appareil lorsqu'il est allumé. (si réservoir externe)**
- La pression maximale d'alimentation en gaz est de 250 psi.
- Toutes les installations et réparations doivent être effectuées par un professionnel qualifié. Cet appareil doit être inspecté chaque année et nettoyé régulièrement.

- Inspectez tous les éléments de cet appareil de chauffage avant chaque utilisation. En cas de damage, le brûleur doit être remplacé.
- Gardez le tuyau éloigné de tout chemin pour éliminer tout dommage accidentel. (si réservoir externe)
- Soyez conscient des dangers des températures élevées et éloignez-vous de l'appareil pour éviter toute brûlure ou blessure.
- Le réservoir d'alimentation en gaz doit être construit et marqué avec les spécifications pour les réservoirs de gaz propane du département américain des transports ou la norme nationale du Canada CAN / CSA-B339, réservoirs, sphères et tubes de gaz propane pour le transport des marchandises dangereuses; et Commission.
- Le réservoir de GPL doit avoir un dispositif de prévention de débordement homologué et un raccord de réservoir de GPL QCCI ou Type I (CGA810).
- Cet appareil de chauffage ne doit pas être utilisé sur des terrasses en plastique ou en bois artificiel.
- **Les enfants et les adultes doivent être alertés des dangers des températures de surface élevées et doivent rester à l'écart pour éviter les brûlures ou l'inflammation des vêtements.**
- **Les jeunes enfants doivent être soigneusement surveillés lorsqu'ils se trouvent dans la zone de l'appareil.**
- Les vêtements ou autres matériaux inflammables ne doivent pas être suspendus à l'appareil ni placés sur ou à proximité de l'appareil.
- Tout garde ou autre dispositif de protection retiré pour l'entretien de l'appareil doit être remplacé avant de faire fonctionner l'appareil.
- L'installation et la réparation doivent être effectuées par un technicien qualifié. L'appareil doit être inspecté avant utilisation et au moins une fois par an par un technicien qualifié.
- Un nettoyage plus fréquent peut être nécessaire. Il est impératif que le compartiment de commande, les brûleurs et les voies respiratoires de l'appareil soient maintenus propres.

LE CAS ÉCHÉANT:

- Laisser refroidir complètement l'élément chauffant avant de le placer sur le couvercle
- N'utilisez PAS d'élément chauffant lorsque le couvercle est installé.
- Retirez toujours le couvercle l'élément chauffant est en cours d'utilisation**.**

- Utilisez uniquement le régulateur et le flexible fournis avec cet appareil. Les pièces de rechange doivent être fournies directement par le fabricant

- Inspectez le brûleur avant d'utiliser cet appareil. Si le brûleur présente des dommages, n'utilisez pas l'appareil. Pour obtenir de l'aide pour la réparation ou le remplacement du brûleur ou de toute autre pièce, appelez Dura Housewares.

REMARQUE: Vous devez suivre toutes les étapes pour assembler correctement cet élément chauffant. Assurez-vous que la soupape de gaz est sur «OFF» avant l'assemblage. N'essayez PAS d 'assembler sans les outils appropriés

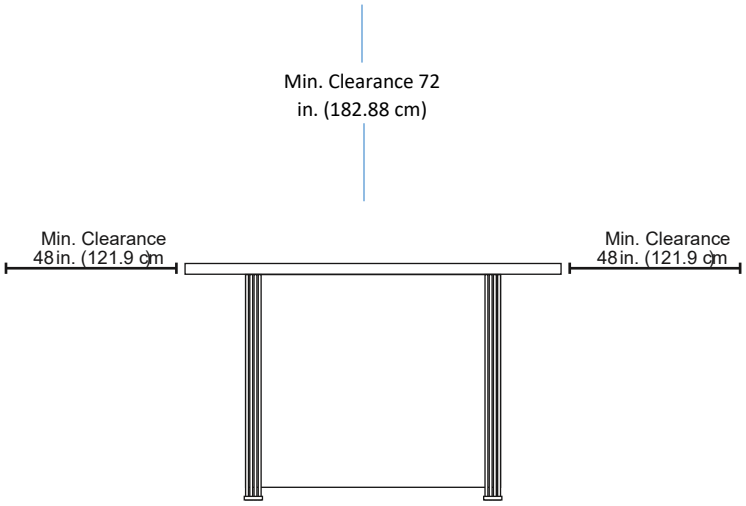

Les matériaux combustibles ne doivent pas être à moins de 72

Pouces du haut de l'unité, ou à moins de 48 pouces

autour de l'unité en entier

QUINCAILLERIE

Item	Description	Qty
AA	M6 x 10 Vis	24
BB	M6 écrous	12
CC	M4 x 8 vis	1
DD	Rondelles	1
EE	Boutons de Porte	1
FF	Clé	1

Avant de commencer l'assemblage de ce produit, assurez-vous que toutes les pièces sont présentes. Comparez les pièces avec la liste du contenu de l'emballage et la liste du contenu du matériel.
Si une pièce semble manquante ou endommagée, ne commencez pas l'assemblage de ce produit et appelez immédiatement le service a clientèle.

Temps de montage estimé: 30 minutes

Outils requis pour l'assemblage (non inclus): tournevis Phillips

COMPOSANTS

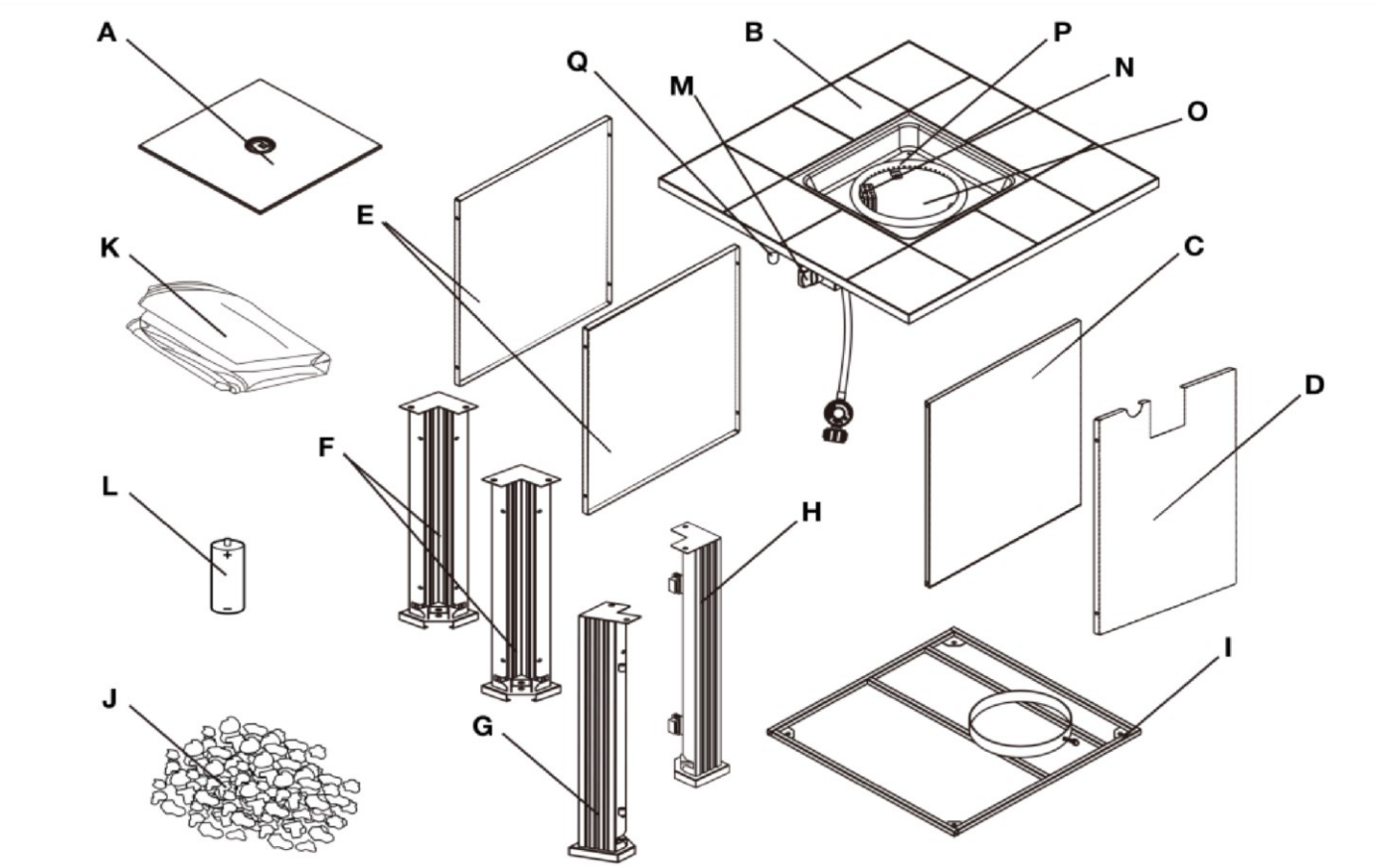

Item	Description	Qty
A	Couvercle	1
B	Plateau de table	1
C	Porte	1
D	Panneau Avant	1
E	Panneau lateral	2
F	Patte gauche	2
G	Patte avant droite	1
H	Patte arrière droite	1
I	Support en Metal	1
J	Pierres de lave	1 box
K	Housse en PVC	1
L	Piles (AAA)	1
M	Bouton de contrôle (préassemblé)	1
N	Dispositif de protection (préassemblé)	1
O	Foyer (préassemblé)	1
P	Bruleur (préassemblé)	1
Q	Allumeur Electronique (préassemblé)	1

1- Vérifiez que le bouton de commande (M) pour le système d'alimentation est mis en position «OFF» avant de commencer tout assemblage

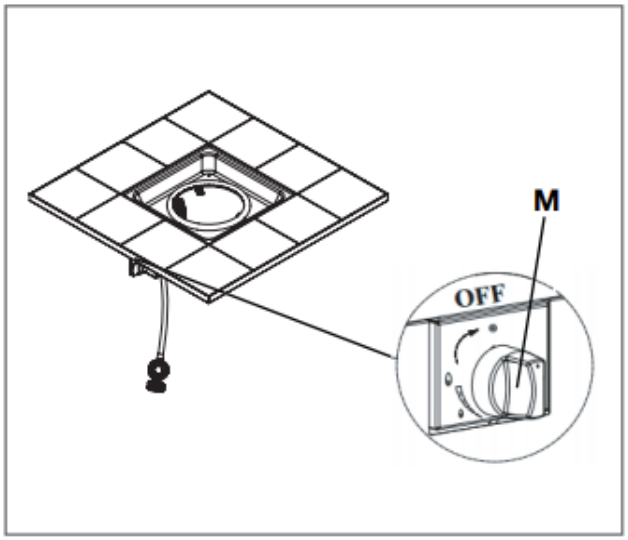

2. Attachez la patte avant droite (G), la jambe arrière droite (H) et 2 pattes gauches (F) au support métallique (I) à l'aide de 4 pièces

Vis M6 x 10 (AA). Serrez avec une clé (FF)

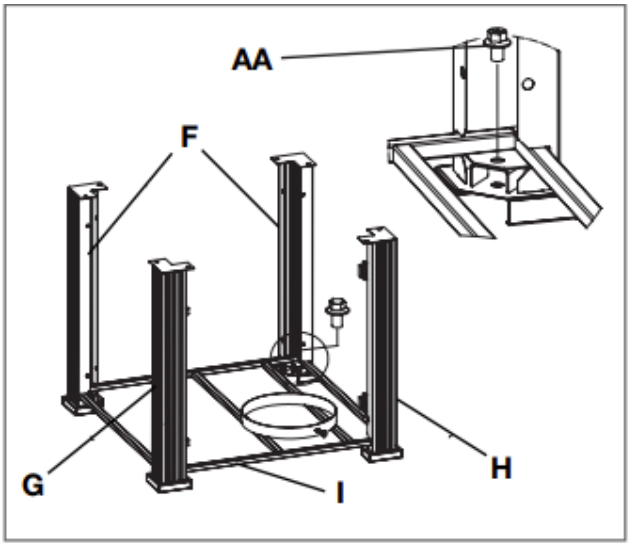

3. Attachez les 2 panneaux latéraux (E) et le panneau avant (D) aux pieds à l'aide de 12 vis M6 x 10 (AA) et

12 écrous M6 (BB). Serrez avec une clé (FF)

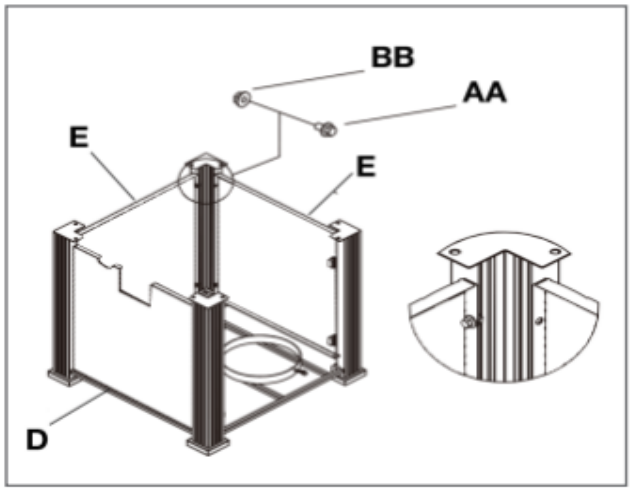

4- Attachez la base en acier à la partie inférieure du plateau de table (B) à l'aide de 8 vis M6 x 10 (AA)

Serrez avec une clé (FF)

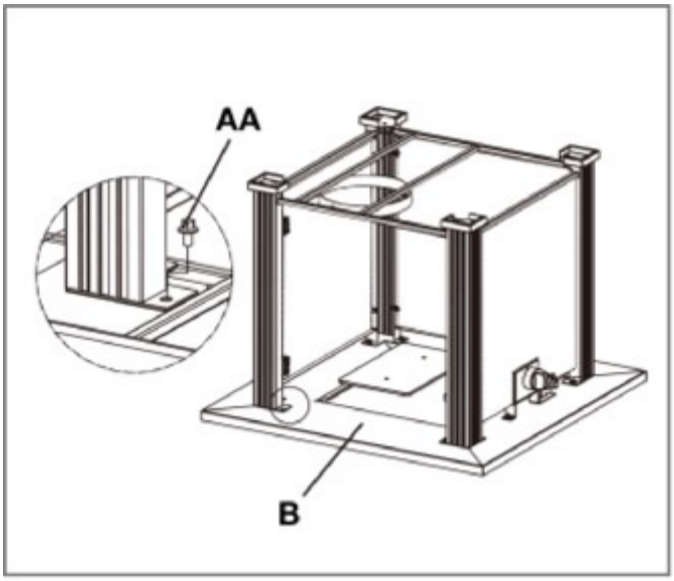

5-Insérez la porte (C) dans la patte avant droite et fixez le bouton de porte (EE) à la porte en utilisant 1 vis M4 x 8 (CC) et 1 rondelle (DD)

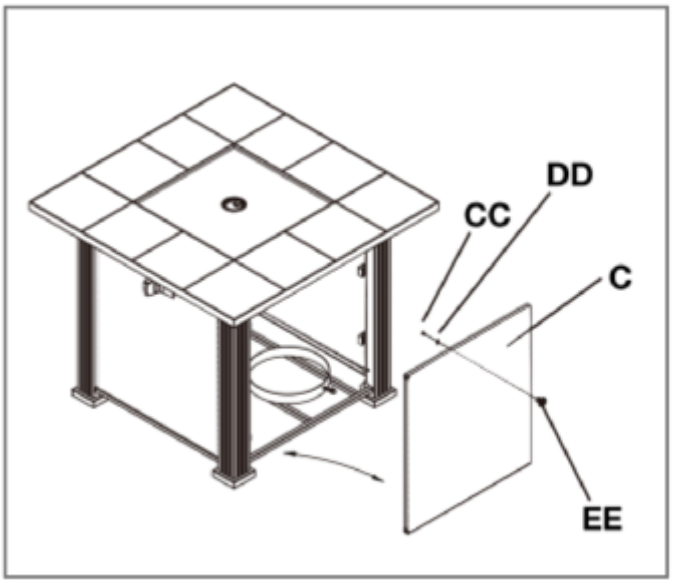

6-Attachez fermement le tuyau du régulateur au support

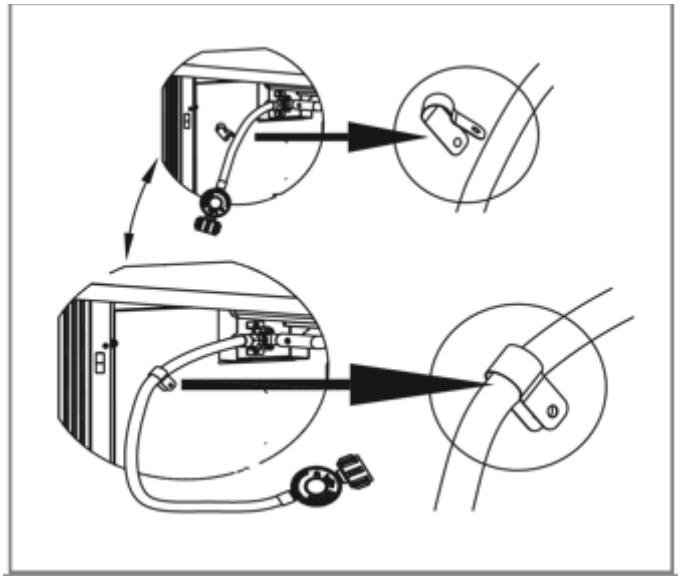

7-Placez la bouteille de gaz propane (non incluse) dans le support métallique (I). Assurez-vous que la bouteille d'essence repose complètement sur le support métallique (I). Tournez la vis à oreilles préassemblée sur la partie extérieure du support métallique (I) dans le sens des aiguilles d'une montre pour bien fixer la bouteille de gaz propane

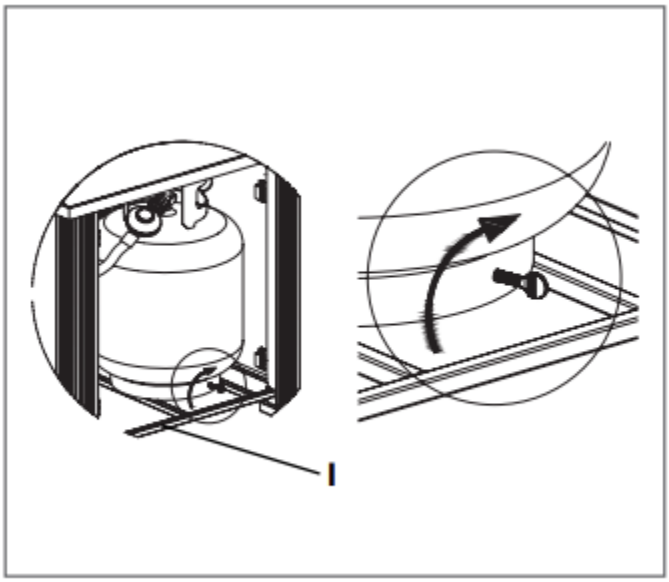

8-Tournez la valve de la bouteille dans le sens des aiguilles d'une montre pour fermer la bouteille de propane.
Attachez le régulateur pré-assemblé du plateau de table (B) au robinet de bouteille en tournant l'écrou d'accouplement du régulateur dans le sens des aiguilles d'une montre.
Assurez-vous qu'il est fixé fermement et serrez les connexions à la main uniquement

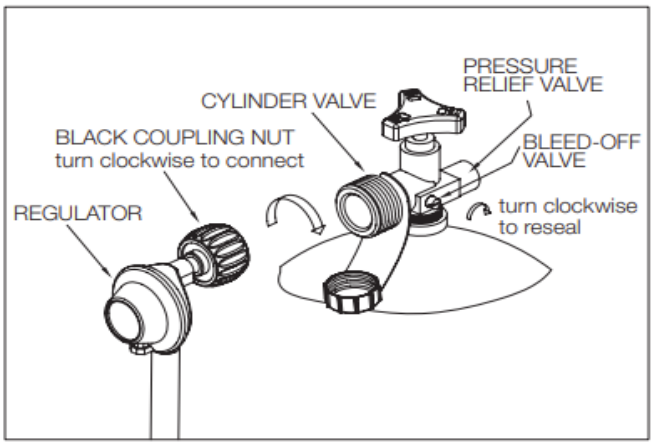

9-Retirez le capuchon en caoutchouc de l'allumeur électronique (Q) en dévissant et en glissant la batterie (L) dans le compartiment à pile.

Assurez-vous que le côté positif du la batterie est tournée vers l'extérieur.

Vissez l'électronique capuchon d'allumage (Q) sur la batterie fermement

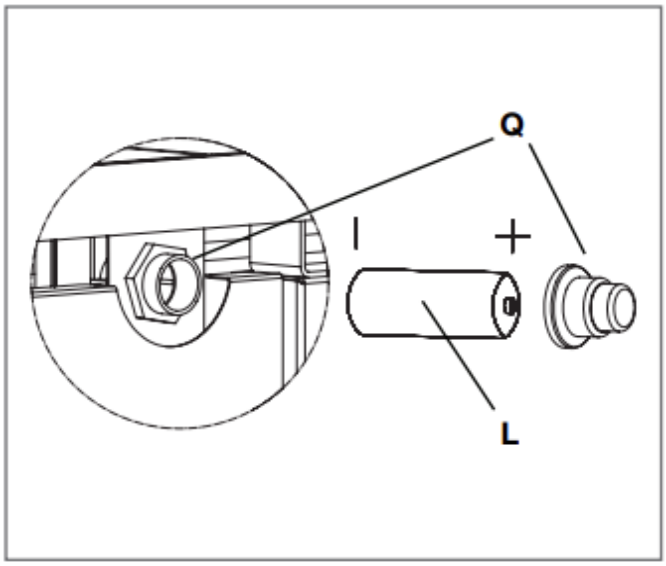

10-Versez la boite de pierres de Lave (J) dans le brasier (O)

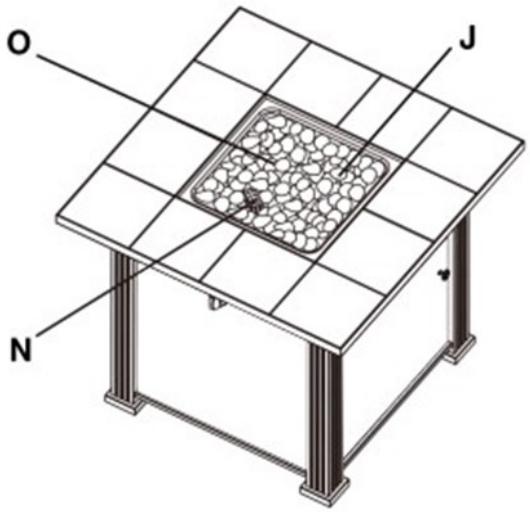

AVERTISSEMENT

Pour assurer le bon fonctionnement, la grille (N) de ce bruleur (P) doit être libre de pierre de lave en tout temps

FONCTIONNEMENT

Avant d'effectuer un test de fuite, assurez-vous qu'aucune étincelle ne peut se produire et que vous vous trouvez dans un espace extérieur spacieux. Connectez le réservoir de gaz propane au régulateur et tournez la vanne sur l'unité à la position «off». Brossez un mélange de savon et d'eau sur toutes les connexions. Ouvrez l'alimentation en gaz; si des bulles apparaissent sur une connexion, il peut y avoir une fuite. Si vous sentez du gaz ou une fuite est découverte, fermez le robinet de gaz, débranchez le réservoir de gaz propane et n'utilisez pas l'appareil tant que la fuite n'est pas réparée**.**

N'utilisez pas l'unité de chauffage sans inspecter le tuyau d'alimentation. S'il y a des signes d'usure ou d'abrasion, vous devez remplacer le tuyau (le cas échéant). Les pierres ponces / pierres de lave / Lava Glass ™ pourraient apparaître et frapper le visage de quelqu'un pendant le processus d'allumage de cet appareil; éloignez-vous de l'appareil pendant les 20 premières minutes après l'allumage. La hauteur de la flamme doit être de couleur jaune / bleue entre 2 et 10 pouces de hauteur.

Attendez 5 minutes après avoir éteint la flamme avant de placer un couvercle (le cas échéant) ou une housse de protection sur l'élément chauffant.

Pour allumer:

1. Assurez-vous que le bouton de commande (M) est en position «off».
2. Ouvrez la porte (C) et ouvrez lentement la valve du réservoir de gaz propane en tournant le bouton dans le sens antihoraire.
3. Fermez la porte (C) sur le corps.

4-Enfoncez et retenez l'allumeur électronique (Q) pour créer des étincelles dans l'électrode, Continuez d'appuyer.

5- Enfoncez le bouton de commande (M) et tournez-le sur la position high. Maintenez appuyé le bouton de commande (M) pour permettre l'écoulement du gas pendant 15 secondes

6. Si l'allumage ne se produit pas en quelques secondes, relâchez le bouton de

Commande (M) et tournez à la position «OFF». Attendez 5 minutes pour que le gaz se dissipe, puis répétez l'allumage ci-dessus

7-Quand le foyer est allumé, l'intensité de la flamme peut être réglée en tournant le boutant de commande (M) entre les positions ' low ' et 'high'

Pour éteindre :

1. Tournez le bouton de commande (M) dans le sens des aiguilles d'une montre jusqu'à la position «HIGH»; laissez le bouton sortir et continuez à tourner le bouton de commande (M) en position «OFF».
2. Fermez le robinet de la bouteille de gaz propane si vous n'avez pas l'intention de l'utiliser pendant une longue période

ENTRETIEN

- Avant d'effectuer tout entretien, débranchez toujours le réservoir de gaz propane.
- Gardez l'élément chauffant à l'abri des matériaux combustibles.
- Inspectez visuellement le brûleur pour voir s'il y a des obstructions et gardez l'enceinte du réservoir exempte de débris.
- Utilisez une brosse douce pour éliminer les taches légères, la saleté non adhérente et la saleté une fois que le brûleur et les pierres ponces / pierres de lave / Lava Glass ™ sont complètement refroidis. Essuyez avec un chiffon doux.
- Des conditions météorologiques difficiles peuvent provoquer des taches tenaces, une décoloration et éventuellement des piqûres de rouille
- Des dommages permanents peuvent survenir si de la poudre ou du solvant entre en contact avec des composants peints ou en plastique de cet appareil de chauffage.
- Conservez l'unité de chauffage à l'abri de la lumière directe du soleil.
- Si vous rangez cet appareil à l'intérieur, débranchez le réservoir de gaz propane de la soupape de gaz.
- Ne pas utiliser de pièces / accessoires approuvés ou fournis par le fabricant peut entraîner un état défectueux et annuler la garantie de cet appareil de chauffage.

- Placez toujours le couvercle (le cas échéant) ou la housse de protection sur l'élément chauffant lorsqu'il n'est pas utilisée

GUIDE DE DÉPANNAGE

Problem	Cause	Solution
L'unité de chauffage ne s'allume pas	**La broche d'allumage et le brûleur sont mouillés**	Sécher avec un chiffon doux
	La batterie de l'allumeur est mal insérée	Vérifiez dans quel sens la batterie est insérée
	La broche d'allumage est cassée	Contactez Dura Housewares pour une pièce de rechange
	Le fil d'électrode est desserré ou déconnecté	Reconnectez le fil à la boîte d'allumage située à l'intérieur de la table derrière la boîte d'allumage
	Le fil d'électrode court entre la vanne et la broche d'allumage	Contactez Dura Housewares pour une pièce de rechange
Le brûleur ne s'allume pas en utilisant une allumette	Pas de débit de gaz	Vérifiez que le réservoir d'essence n'est pas vide
	Le régulateur n'est pas connecté solidement au réservoir	Serrez la connexion du régulateur au réservoir de gaz
	Le débit de gaz est obstrué	Vérifiez tous les tuyaux pour les plis et les coudes
	Les ports du brûleur sont obstrués	Fermez toutes les connexions de débit de gaz. Insérez un trombone ouvert (ou un objet similaire) dans chacun des ports du brûleur pour les dégager.
L'unité de chauffage émet beaucoup de fumée noire	La flamme est obstruée aux orifices du brûleur	Vérifiez que tous les orifices du brûleur sont exempts de petites pierres de lave / pierres ponces / morceaux de Lava Glass ™

GUIDE DE DÉPANNAGE

	Le tuyau du régulateur est plié	Redressez le tuyau de tous les coudes ou plis
Chute soudaine du débit de gaz	Pas de débit de gaz	Vérifiez que le réservoir d'essence n'est pas vide
	La soupape de sécurité d'excès de débit a été activée	Tournez le bouton de commande sur la position «off». Fermez le robinet du réservoir et débranchez le réservoir de gaz propane. Tournez le bouton de commande sur «haut»; attendez 1 minute. Remettez le bouton de commande en position «off». Rebranchez le réservoir de gaz propane. Allumez l'unité d'incendie comme indiqué dans la section «Allumer» de ce manuel.
La flamme souffle facilement	Vents forts ou en rafales	Augmenter la flamme à «haut»
	Pas de débit de gaz	Vérifiez que le réservoir d'essence n'est pas vide
	La soupape de sécurité d'excès de débit a été activée	Voir «baisse soudaine du débit de gaz» ci-dessus

GARANTIE

La garantie du fabricant sera annulée et le fabricant décline toute responsabilité pour les actions

Suivantes:

• Modification de l'unité et / ou des composants, y compris Le système d''alimentation en gaz.

• Utilisation de tout composant non fabriqué ou approuvé par Dura Housewares.

• Utilisation et installation autres que celles répertoriées dans ce manuel.

Veuillez contacter le service à la clientèle pour les pièces de rechange.

Si vous avez des questions ou des préoccupations, veuillez contacter Dura Housewares aux ressources ci-dessous:

DURA HOUSEWARES

WWW.DURAHOUSEWARES.COM

service@durahousewares.com

2105 Boul. .Dagenais Ouest, Laval, QC, CANADA, H7L5W9

Tel : 450-622-3872

Item # 19658

KENYA 30"X30" FIRE PIT TABLE

service@durahousewares.com

1-888-288-3872

DANGER

If you smell gas:

1. **Shut off gas to the appliance.**
2. **Extinguish any open flame.**
3. **If odor continues, keep away from the appliance and immediately call your gas supplier or fire department.**

WARNING

Do not store or use gasoline or other flammable vapors and liquids in the vicinity of this or any other appliance. An LP-cylinder not connected for use shall not be stored in the vicinity of this or any other appliance.

WARNING

For outdoor use only.

Improper installation, adjustment, alteration, service or maintenance can cause injury or property damage. Read the owner's manual thoroughly before installing or servicing this equipment. If the information in this manual is not followed exactly, a fire or explosion may result causing property damage, personal injury or loss of life.

Save theses instructions for future use. If you are assembling this item for someone else, give this manual to him or her and read and save for the future.

DANGER

CARBON MONOXIDE HAZARD

This appliance can produce carbon monoxide which has no odor.

Using it in an enclosed space can kill you.

Never use this appliance in an enclosed space such as a camper, tent, car or home.

December 2020

SAFETY INFORMATION

Before you assemble or operate this unit, please carefully read this entire manual. Failure to do so may result in a fire, explosion, injury or death

⚠ WARNING

- The installation of this unit must adhere to local codes or either the National Fuel Gas Code, ANSI Z223. 1/NFPA54, OR CAN/CGA-B149.1, National Gas and Propane Installation Code.
- THIS UNIT IS INTENDED FOR OUTDOOR USE ONLY! This product shall be used outdoors, in a ventilated space and shall not be used in any enclosed area.
- This unit is to be used with propane gas only! (sold separately)
- Do not attach a remote gas supply to this unit.
- Only use propane gas for this unit.
- This unit is not intended for natural gas.
- Do not use any solid fuel or charcoal for this unit.
- When igniting this unit, stay away from the burner as the flame will light up and may cause injury.
- LP GAS WARNING: Do not use any more than 1/4in depth lava rocks/pumice stones/LavaGlass™ above the burner holes. Doing so will suffocate the flame.
- If the propane gas tank is leaking gas, you may hear, see, or smell a hiss. Do the following:

1. Disconnect the propane gas tank. 2. Do not attempt to fix the problem yourself. 3. Contact your gas supplier or fire department for help.

- Applying too much propane may result in gas pooling and will not burn. Allow fresh air into the unit so that the remaining gas may escape. • Do not use a flame to check for gas leaks.

- The max. Inlet supply pressure: max. Gas supply 11 in w.c. (2.74kPa)
- Use LP propane tanks with the following dimensions: diameter 12 in, height 18 in.
- You must use a propane tank that has a collar to protect the gas valve.
- DO NOT fill tank over 80 percent full.
- The tank system must be set up for vapor withdrawal.
- Discontinue use if any part of the propane tank is damaged. Rust and dents may be hazardous and should be inspected by a gas supplier.
- Do not burn anything other than the provided materials for this fire table.
- Keep away from the unit for the first 20 minutes after igniting your unit for the first time, as lava rocks/pumice stones/LavaGlass™ could pop out and cause injury. Should any rocks pop out, discard them.
- Always ensure that lava rocks/pumice stones/LavaGlass™ are completely dry before use. Failure to do so will cause them to crack or pop.
- Do not operate unit until all parts are fully assembled.
- Do not paint or color any part of this heating unit.
- Unit may be hot while in use, do not attempt to move it while in use.
- Never leave this heating unit unattended while in use.

- This unit is not intended for cooking.
- Keep any flammable items away and do not use any other fireplace cover for this unit.
- Keep a safe distance to avoid burning skin or clothing.
- Do not sit or rest hands or feet on this heating unit.
- Never place hands or fingers on upper portion of this unit while in use.
- Keep all electrical cords and fuel supply hose away from heated surfaces.
- Combustible material should not be within 72 inches of the top of the unit, or within 48 inches around the entire unit.
- Keep the appliance area clear and free from combustible material, gasoline and other flammable vapors and liquids.
- If the flame goes out while burning, turn the gas valve off. Wait 5 minutes before repeating the initial lighting procedure. Once you have a flame started, hold down the control knob for 1 minute.
- Do not add water into the unit.
- Do not operate unit if any part has been under water. Call a service technician to replace any damaged parts should this occur.
- Do not disconnect any part while unit is in use.
- Do not store a spare propane tank on or near this unit.
- If the heating unit is indoors, detach the propane tank and leave outdoors.
- Do not operate on a boat or vehicle. This unit must be used on a flat surface and outdoors ONLY.
- Always remove protective cover before operating (if applicable).
- Do not set the protective cover over the unit until it is turned off and completely cooled down.
- Check for leaks after not using the unit for long periods of time.
- **Children should never operate this unit. Children must be supervised while near this unit.** • Keep gas tank at least 5 feet away from unit when lit. (if external tank)
- The maximum gas supply pressure is 250psi.
- **All installation and repair should be done by a qualified professional. This unit should be inspected annually and cleaned regularly.**
- Inspect all elements of this heating unit before each use. If there is damage, the burner must be replaced.
- Keep the hose out from any pathways to eliminate any accidental damage. (if external tank)
- Be aware of the hazards of high temperatures and stay away from the unit to avoid any burns or injury.
- The gas supply tank should be constructed and marked with the specifications for the LP gas tanks of the U.S. Department of Transportation or the National Standard of Canada CAN/CSA-B339, LP gas tanks, spheres and tubes for Transportation of Dangerous Goods; and Commission.
- The LP gas tank must have a listed overfilling prevention device and a QCCI or Type I, (CGA810) LP gas tank connection.
- This heating appliance should not be used on plastic or artificial wood decks.
- **Children and adults should be alerted to the hazards of high surface temperatures and should stay away to avoid burns or clothing ignition.**
- **Young children should be carefully supervised when they are in the area of the appliance.**
- **Clothing or other flammable materials should not be hung from the appliance or placed on or near the appliance.**
- **Any guard or other protective device removed for servicing the appliance shall be replaced prior to operating the appliance.**
- **Installation and repair should be done by a qualified service person. The appliance should be inspected before use and at least annually by a qualified service person. More frequent cleaning**

may be required as necessary. It is imperative that the control compartment, burners and circulating airways of the appliance are kept clean.

IF APPLICABLE:

- Allow heating item to cool completely before placing on lid.
- DO NOT use heating item while lid is installed. Always remove the lid while heating item is in use.

Only use the regulator and hose assembly provided with this unit. Replacement parts must be supplied directly from manufacturer

Inspect the burner before use of this unit. If the burner shows any kind of damage, do not operate the appliance.
For assistance with repair or replacement of the burner or any other parts, call Dura Housewares.

NOTE: You must follow all steps to properly assemble this heating item. Make sure the gas valve is turned "OFF" before assembling. Do NOT attempt to assemble without proper Tools.

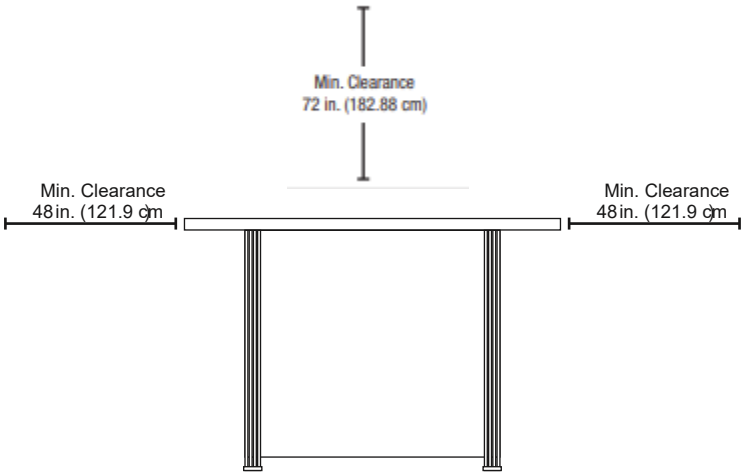

Combustible materials should not be within 72 inches of the top **of the unit, or within 48 inches around the entire unit.**

HARDWARE

Item	Description	Qty
AA	M6 x 10 Screw	24
BB	M6 Nut	12
CC	M4 x 8 Screw	1
DD	Washer	1
EE	Door Knob	1
FF	Wrench	1

Before beginning the assembly of this product be sure all parts are present. Compare parts with package contents list and hardware contents list. If any part appears to be missing or damaged do not begin assembly of this product and call customer service immediately.

Estimated assembly time: 30 minutes

Tools required for assembly (not included): Phillips Screwdriver

CONTENTS

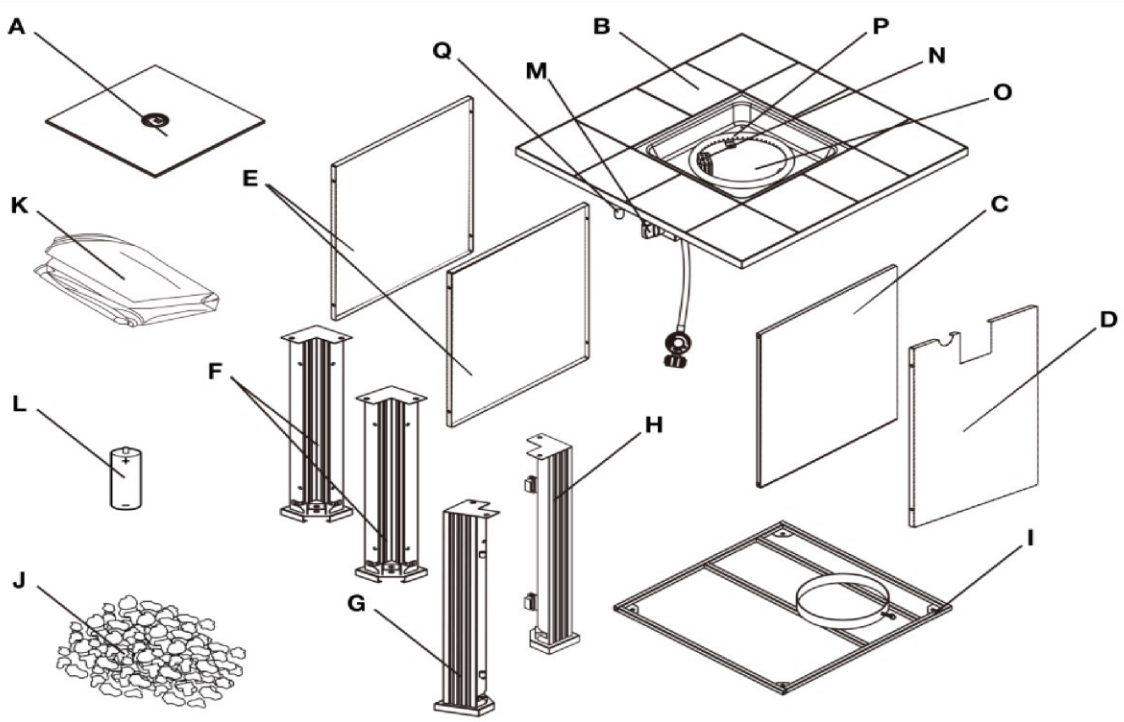

Item	Description	Qty
A	Lid	1
B	Table Top	1
C	Door	1
D	Front Panel	1
E	Side Panel	2
F	Left Leg	2
G	Right Front Leg	1
H	Right Back Leg	1
I	Metal Stand	1
J	Lava Rocks	1 box
K	PVC Cover	1
L	Battery (AAA)	1
M	Control Knob (preassembled)	1
N	Guard (preassembled)	1
O	Firebowl (preassembled)	1
P	Burner (preassembled)	1
Q	Electronic Igniter (preassembled)	1

ASSEMBLY INSTRUCTIONS

1- Check that the control knob (M) for the gas supply system is turned to the “OFF” position before starting any assembly.

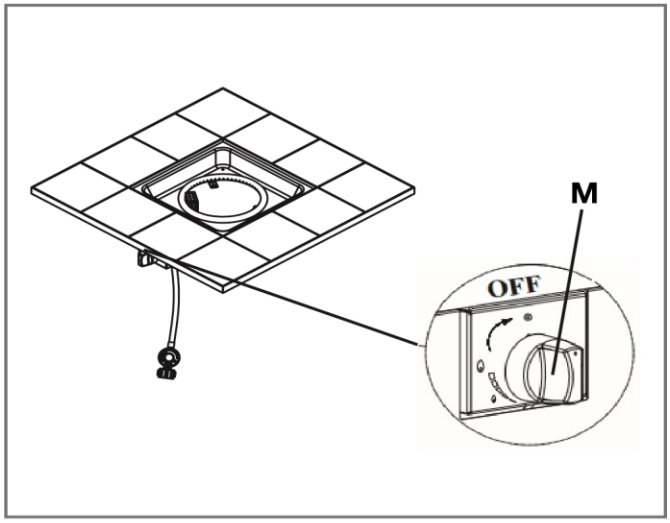

2-Attach right front leg (G), right back leg (H) and 2 left legs (F) to the metal stand (I) using 4 pcs M6 x 10 screws (AA). Tighten with wrench (FF).

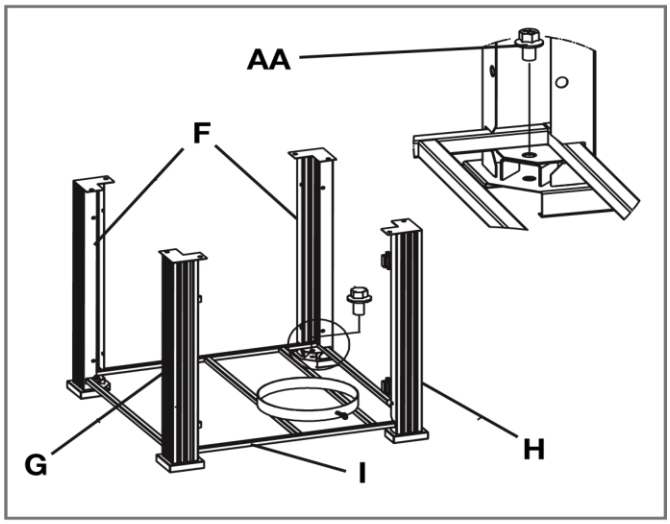

3-Attach the 2 side panels (E) and front panel (D) to the legs using 12 pcs M6 x 10 screws (AA) and 12 pcs M6 nuts (BB). Tighten with wrench (FF).

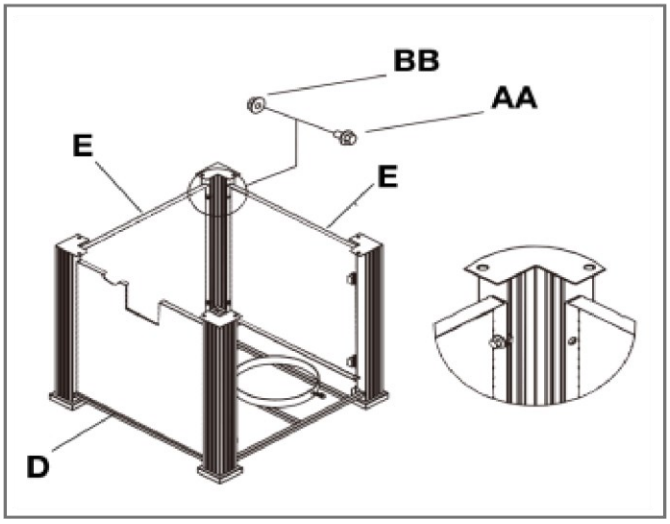

4. Attach steel base to the bottom part of the table top (B) using 8 pcs M6 x 10 screws (AA). Tighten with wrench (FF).

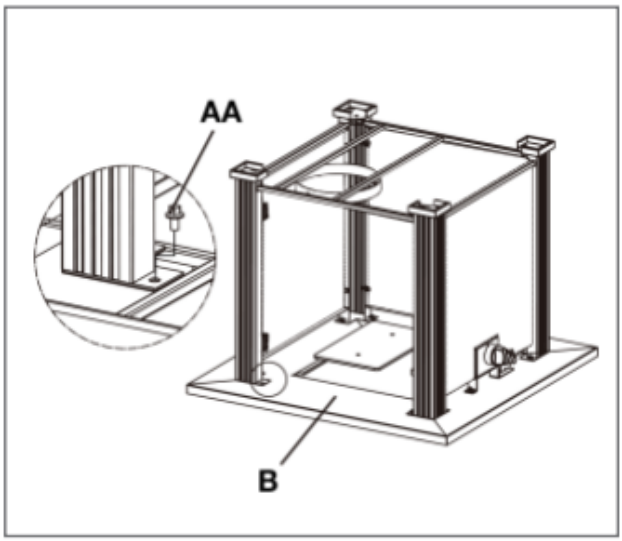

5. Insert the door (C) to right front leg and attach door knob (EE) to the door using 1 M4 x 8 screw (CC) and 1 washer (DD).

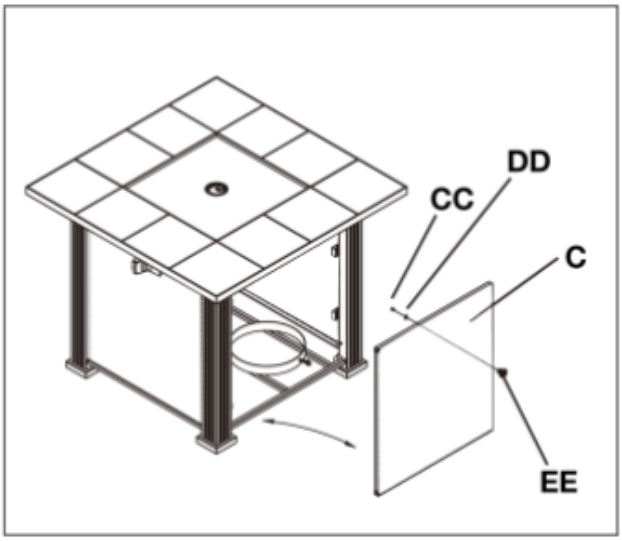

6. Attach hose of regulator tightly to the bracket.

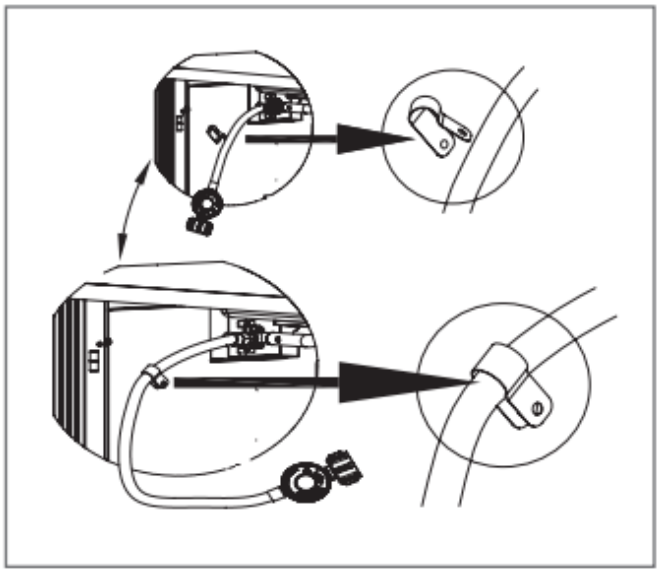

7. Place propane gas tank (not included) into the metal stand (I). Make sure the gas tank sits on the metal stand (I) completely. Turn the preassembled wing screw on the outer part of metal stand (I) clockwise to secure the propane gas tank tightly.

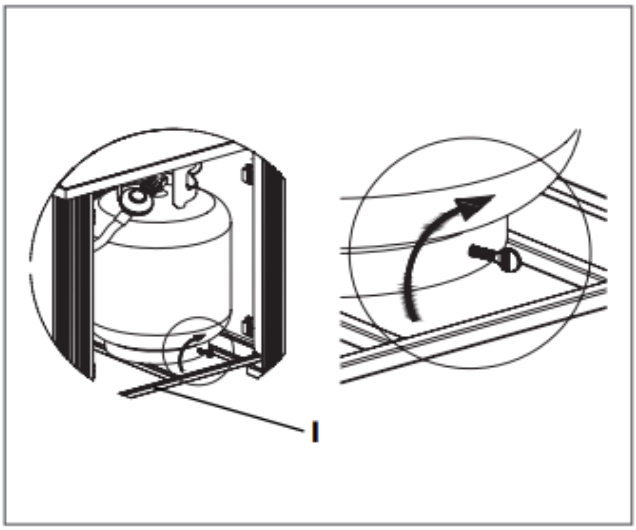

8. Turn the cylinder valve on the tank clockwise to close the propane tank. Attach the preassembled regulator from the table top (B) to the cylinder valve by turning the regulator coupling nut clockwise. Make sure it is fastened securely and tighten connections by hand only.

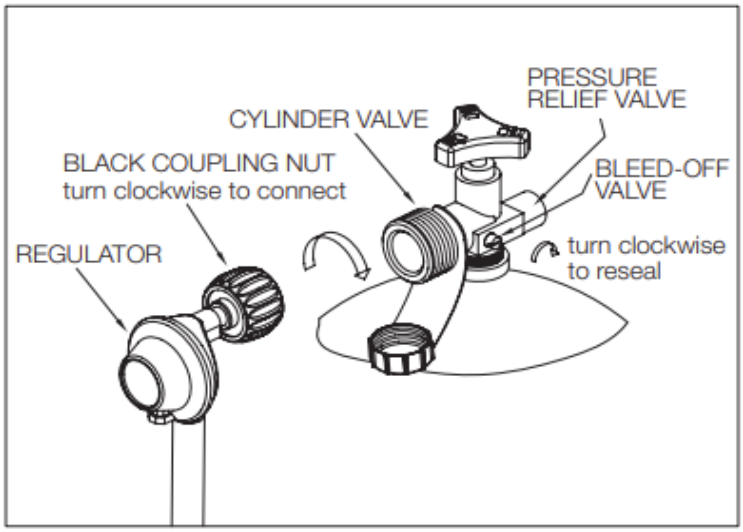

9. Remove the rubber cap on the electronic igniter (Q) by unscrewing and slide battery (L) into the battery slot. Make sure the positive side of the battery faces outwards. Screw the electronic igniter cap (Q) over the battery tightly.

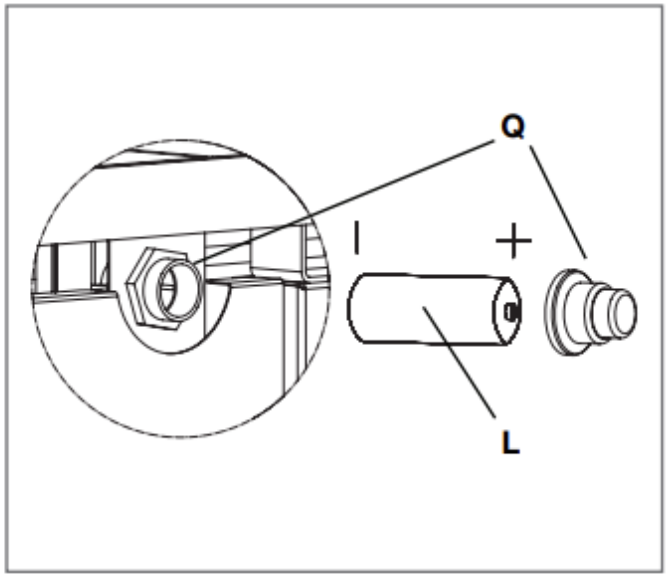

10. Pour the box of lava rocks (J) into the fire bowl (O).

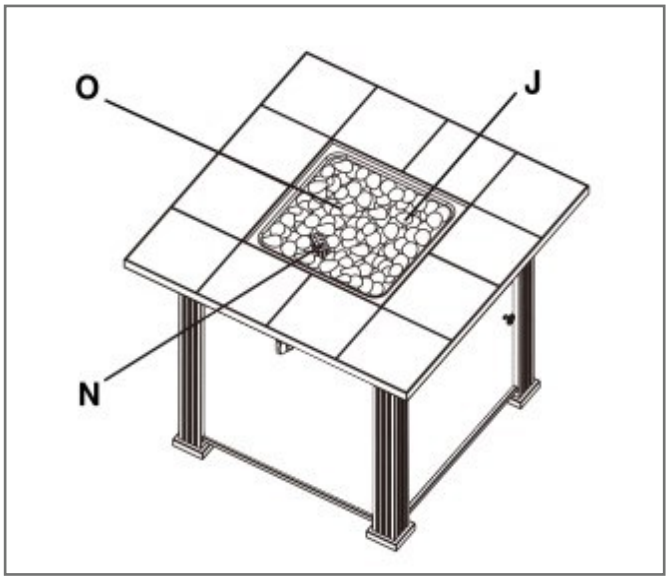

CAUTION

To ensure proper function, the guard (N) on this burner (P) should be free of lava rocks at all times

OPERATION

Before performing a leak test, be sure that no sparks can occur and you are in a spacious outdoor area. Connect the propane gas tank to the regulator and turn the valve on the unit to the “off” position. Brush a soap and water mixture on all connections. Turn the gas supply on; if bubbles occur on any connection there may be a leak. If you smell gas or a leak is discovered turn the gas valve off, disconnect propane gas tank and do not use the appliance until the leak is repaired.

Do not use the heating unit without inspecting the gas hose. If there are signs of wear or abrasion you must replace the hose (if applicable). Pumice stones/lava rocks/LavaGlass™ could pop up and strike somebody’s face during the process of lighting this unit; stand away from the unit for the first 20 minutes after igniting. Flame height should be a yellow/blue color between 2 - 10 inches in height.

Wait 5 minutes after extinguishing flame prior to placing a lid (if applicable) or protective cover on heating item.

To Light

1. Make sure the control knob (M) is in the “off” position.
2. Open the door (C) and slowly open the valve on the propane gas tank by turning the knob counterclockwise.
3. Close the door (C) on the body.
4. Push and hold in the electronic igniter (Q) to create sparks within the electrode, continue to hold.
5. Push in the control knob (M) and turn to the “HIGH” position. Keep holding down the control knob (M) to allow gas to flow for 15 seconds.
6. If ignition doesn’t occur within a few seconds release the control knob (M) and rotate to the “OFF” position. Wait for 5 minutes for gas to clear and then repeat the above lighting instructions.
7. Once the fire product is lit, the flame intensity may be controlled by turning the control knob (M) between the “LOW” and “HIGH” positions.

To Extinguish

1. Turn control knob (M) clockwise to the “HIGH” position; let the knob pop up and continue turning the control knob (M) to the “OFF” position.
2. Close the cylinder valve on the propane gas tank if you don’t intend to use it for a long time.

MAINTENANCE

- Before performing any maintenance always disconnect propane gas tank.
- Keep the heating item free and clear from combustible materials.
- Visually inspect burner for obstructions and keep tank enclosure free and clear from debris.
- Use a soft brush to get rid of the mild stains, loose dirt and soil after the burner and pumice stones/ lava rocks/LavaGlass™ are completely cooled down. Wipe down with a soft cloth.
- Harsh weather conditions may cause stubborn stains, discoloration and possibly rust pitting. Permanent damage may occur if powder or solvent comes in contact with painted or plastic components on this heating unit.
- Keep the heating unit stored away from direct sunlight.
- If storing this unit inside, disconnect the propane gas tank from the gas valve.
- Not using manufacturer approved or supplied parts/accessories may result in a defective condition and void the warranty of this heating unit.
- Always place lid (if applicable) or protective cover on heating item when not in use.

TROUBLE SHOOTING

Problem	Cause	Solution
Heating unit won't light	Igniter pin and burner are wet	Dry off with a soft cloth
	Igniter battery is incorrectly inserted	Check which direction the battery is inserted
	Igniter pin is broken	Contact Bond Manufacturing for a replacement part
	Electrode wire is loose or disconnected	Reconnect wire to the igniter box located inside the table behind the igniter box
	Electrode wire is shorting between valve and igniter pin	Contact Bond Manufacturing for a replacement part
Burner won't light while using a match	No gas flow	Check that the gas tank isn't empty
	Regulator isn't connected securely to the tank	Tighten regulator connection to the gas tank
	Gas flow is obstructed	Check all hoses for kinks and bends
	Burner ports are clogged	Turn all gas flow connections off. Insert an opened paperclip (or similar item) into each of the burner ports to clear them out.
Heating unit emits a lot of black smoke	Flame is obstructed at burner ports	Check that all burner ports are free of any small lava rocks/pumice stones/ LavaGlass™ pieces
	Regulator hose is kinked	Straighten hose of all bends or kinks
Sudden drop in gas flow	No gas flow	Check that the gas tank isn't empty
	Excess flow safety valve has been activated	Turn the control knob to the 'off' position. Close the tank valve and disconnect propane gas tank. Turn the control knob to 'high'; wait 1 minute. Turn the control knob back to the 'off' position. Reconnect propane gas tank. Light the fire unit as indicated in the 'To Light' section of this manual.
Flame blows out easily	High or gusting winds	Increase flame to 'high'
	No gas flow	Check that the gas tank isn't empty
	Excess flow safety valve has been activated	See 'sudden drop in gas flow' above

WARRANTY

- The manufacturer warranty will be voided by, and manufacturer disclaims any responsibility for, the following actions:
- Modification of the unit and/or components including the gas valve assembly.
- Use of any component part not manufactured or approved By Dura housewares
- Use and installation other than what is listed in this manual.

- Please contact the manufacturer for replacement parts. See information below:

DURA HOUSEWARES CONTACT INFORMATION

WWW.DURAHOUSEWARES.COM

Email: service@durahousewares.com

2105 Dagenais boulevard West, Laval, QC, CANADA, H7L5W9

Phone : 450-622-3872