MELBOURNE

chaise berçante sur billes - double glider

service@durahousewares.com
1-888-288-3872

11421-11425

A/1PC	B/1PC	C/2PCS
D/1PC	E/1PC	F/2PCS G/2PCS
H/4PCS	J/8PCS	K/6PCS M6*20
L/6PCS M6*35	M/6PCS M6*40	N/6PCS M6*62
P/2PCS M6*65	Q/40PCS	R/14PCS
S/26PCS	T/14PCS	U/2PCS
AA/1PC	BB/1PC	

STEP / ETAPE 1

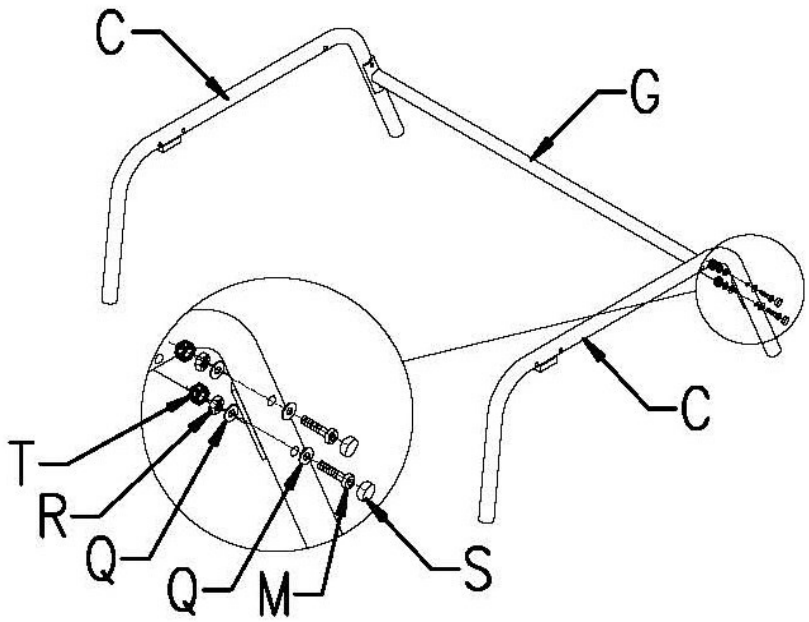

STEP / ETAPE 2

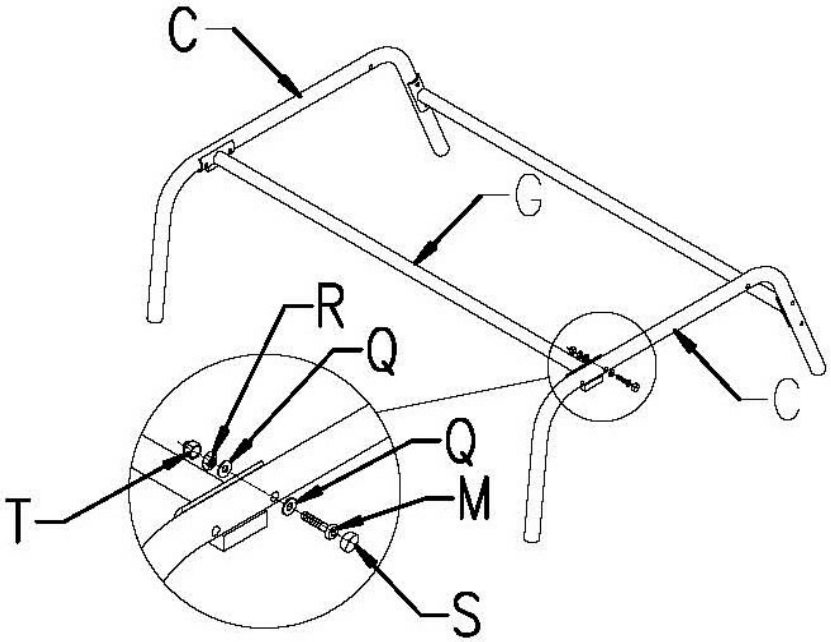

STEP / ETAPE 3

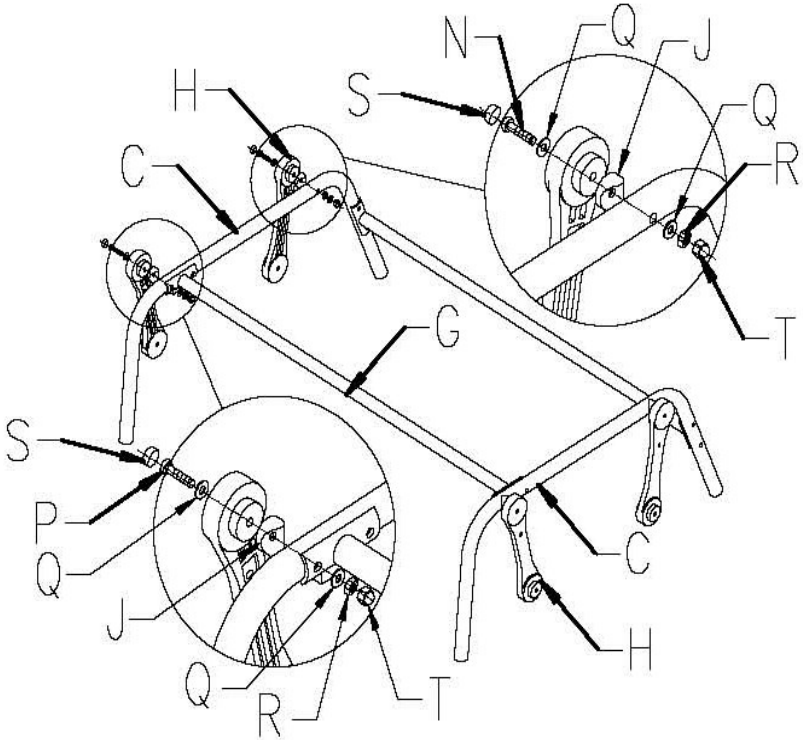

STEP / ETAPE 4

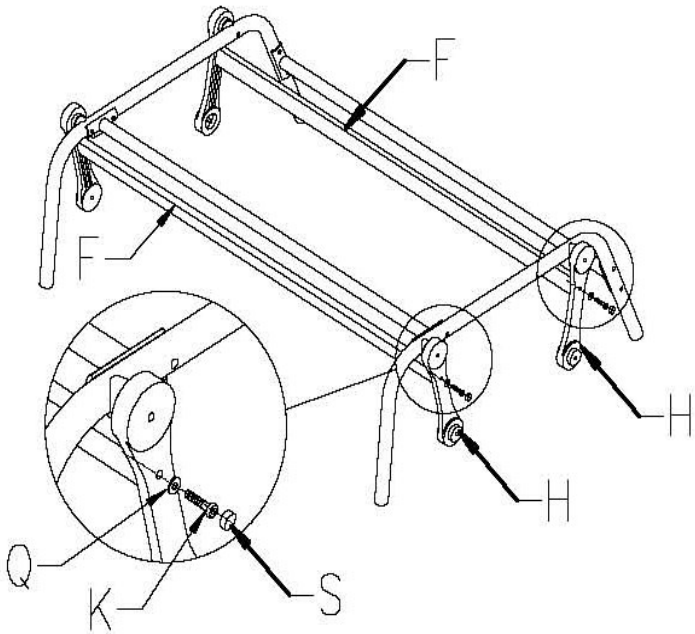

STEP / ETAPE 5

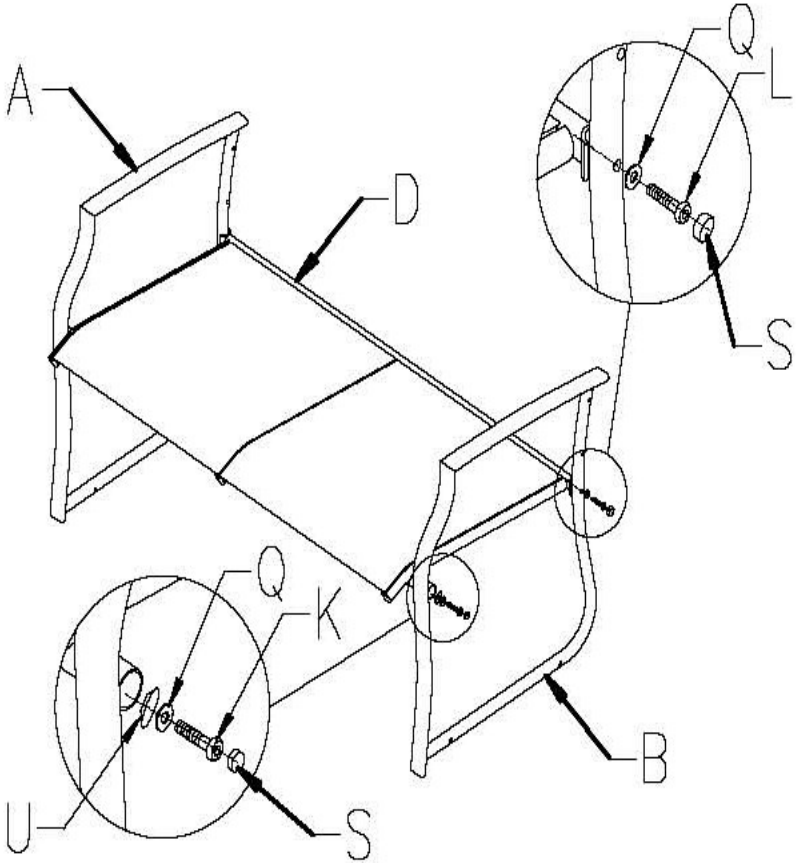

STEP / ETAPE 6

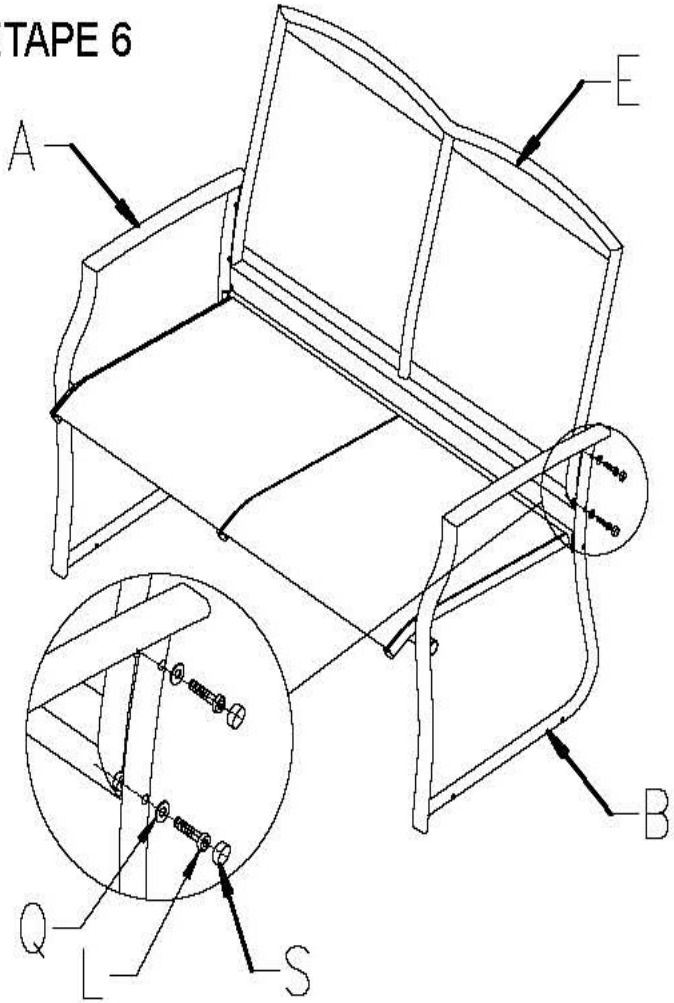

STEP / ETAPE 7

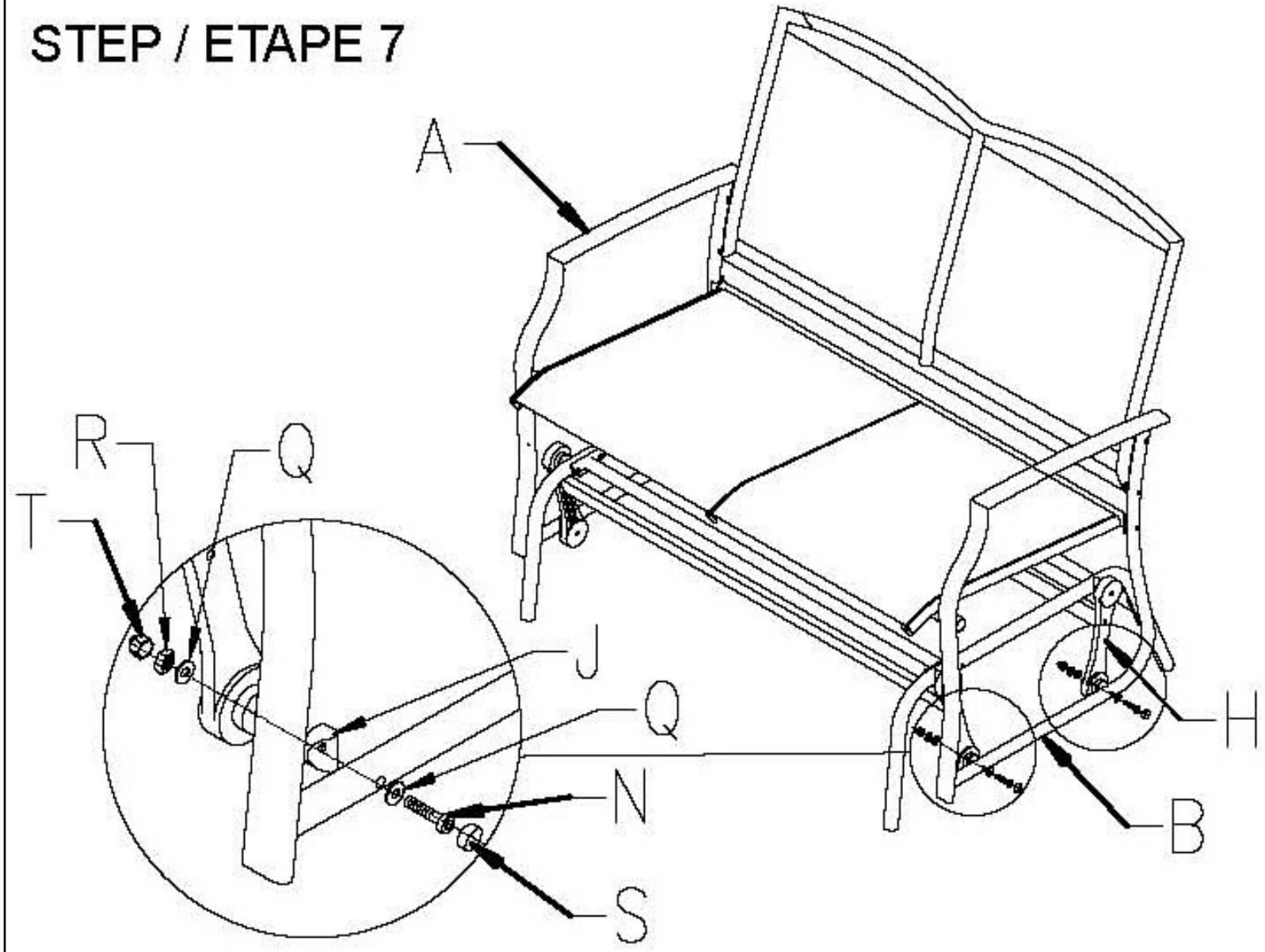

Avertissement :

Ce produit est conçu pour un poids de 450 lbs
Ne pas dépasser ce poids.
Il a été conçu pour etre utilisé
par 1 a 2 personnes a la fois.

Warning:

This products is intended for a maximum of 450 lbs
Do not exceed this weight.
It has been designed for use
by one or two persons at the time.