NIAGARA

Abri soleil – Sun shelter

14765-14766

WITH SOLAR LED LIGHT & NET

AVEC LUMIERE LED SOLAIRE & MOUSTIQUAIRES

10 x 10ft

GENERAL INSTRUCTION "SUN SHELTERS"

•The assembly of your sun shelter can take up to two hours. Please make sure you allow enough time for assembly. Two to three people are required for assembly.
•Before beginning assembly, using the parts list provided, be sure to check that all parts are in the box. If you are missing parts, DO NOT RETURN TO THE SELLER, have the product code and part number missing, contact us and provide us with your proof of purchase. Leaving the structure unfinished might result in damages.
•DO NOT RETURN TO THE SELLER also if, when opening the box, you notice that there are defective parts. Please contact us Monday to Friday from 9:00 am to 4:00 pm at (450) 622-3872 or toll free (1-888) 288-3872 or by email at service@durahousewares.com . Please provide us with photos of the damaged parts, photos of the box and packaging, as well as your proof of purchase. By following these procedures, we will be able to give you a better and faster service.
•This unit must be mounted on level ground.
•For easy installation, please follow the instructions step by step.
•Do not tighten any screws until this structure is fully assembled.
•Check and tighten all screws on regular basis.
•The roof is not designed to hold heavy weight of snow and ice. So in case of very high accumulation of snow, with a long handle broom, brush the snow off the roof. Due to the proximity of this structure to your house, there is always the possibility that a large amount of snow or ice slides from the roof of your house to the roof of your gazebo. It is therefore highly recommended to install your gazebo 3 feet from your home wall.
•Keep these instructions in a safe place for future reference.

WARRANTY

This warranty is valid for one year from date of purchase against manufacturing defects, under normal conditions of use. Curtain, mosquito net must be inspected before assembly. If you find a defect please contact us immediately.

WARRANTY DOESN'T COVER :

•Discoloration of fabrics and paint.
•Damages due to commercial use.
•Rust and oxidation on steel parts.
•Damages caused by inadequate use or abuse.
•Scratches and mildew.
•Damages due to extreme weather (windstorm, heavy rain, hail, snow, etc.).
•Water infiltration.
•Natural disasters.

INSTRUCTIONS GÉNÉRALES ''ABRI SOLEIL''

1. L'assemblage de votre abri soleil peut prendre jusqu'à deux heures. S'il vous plaît assurez-vous de prévoir suffisamment de temps pour le montage. Deux à trois personnes sont nécessaires pour l'assemblage.
2. Avant de commencer l'assemblage, en utilisant la 'liste des pièces' fournie, assurez-vous de vérifier que toutes les pièces sont dans la boîte. S'il vous manque des pièces, NE PAS RETOUNER AU VENDEUR, ayez en main le code du produit ainsi que le numéro de pièce qui vous manque, communiquez avec nous et nous fournir votre preuve d'achat. Laisser la structure inachevée pourrait entraîner des dommages.
3. NE PAS RETOURNER AU VENDEUR également, si au moment d'ouvrir la boîte vous remarquez qu'il y a des pièces défectueuses. Veuillez communiquer avec nous du Lundi au Vendredi de 9 :00 à 16 :00 au (450) 622-3872 ou sans frais (1-888) 288-3872 ou par courriel à service@durahousewares.com . Veuillez nous fournir des photos des pièces endommagées, photos de la boîte et emballage, ainsi que votre preuve d'achat. En suivant ces procédures, nous serons en mesure de vous donner un meilleur et plus rapide service.
4. Ce produit doit être monté sur un terrain plat.
5. Pour un montage facile, veuillez suivre les instructions étape par étape.
6. Ne pas serrer les vis jusqu'à ce que la structure soit entièrement assemblée.
7. Vérifiez et serrez toutes les vis sur une base régulière.
8. Le toit n'est pas conçu pour supporter un poids important de neige et de glace. Ainsi, en cas de très forte accumulation de neige, avec un balai à manche long, brossez la neige du toit. Dû à la proximité de cette structure à votre maison, il y a toujours la possibilité qu'une grande quantité de neige ou de glace glisse du toit de votre maison au toit de votre gazebo. Il est donc fortement recommandé d'installer votre gazebo à 3 pieds de votre mur.
9. Conservez ces instructions dans un endroit sûr pour références futures.

GARANTIE

Cette garantie est valable pendant un an à compter de la date d'achat, contre les défauts de fabrication, dans des conditions normales d'utilisation. Les rideaux, moustiquaires doivent être inspectés avant le montage. Si vous trouvez un défaut communiquez immédiatement avec nous.

GARANTIE NE COUVRE PAS :

1. Décoloration des tissus et peinture.
2. Dommages dus à une utilisation commerciale.
3. La rouille et l'oxydation des pièces en acier.
4. Les dommages causés par une mauvaise utilisation ou l'abus.
5. Rayures et moisissures.
6. Dommages dus à des conditions météorologiques extrêmes (tempêtes, fortes pluies, grêle, neige, etc.).
7. Infiltration d'eau
8. Catastrophe naturelle

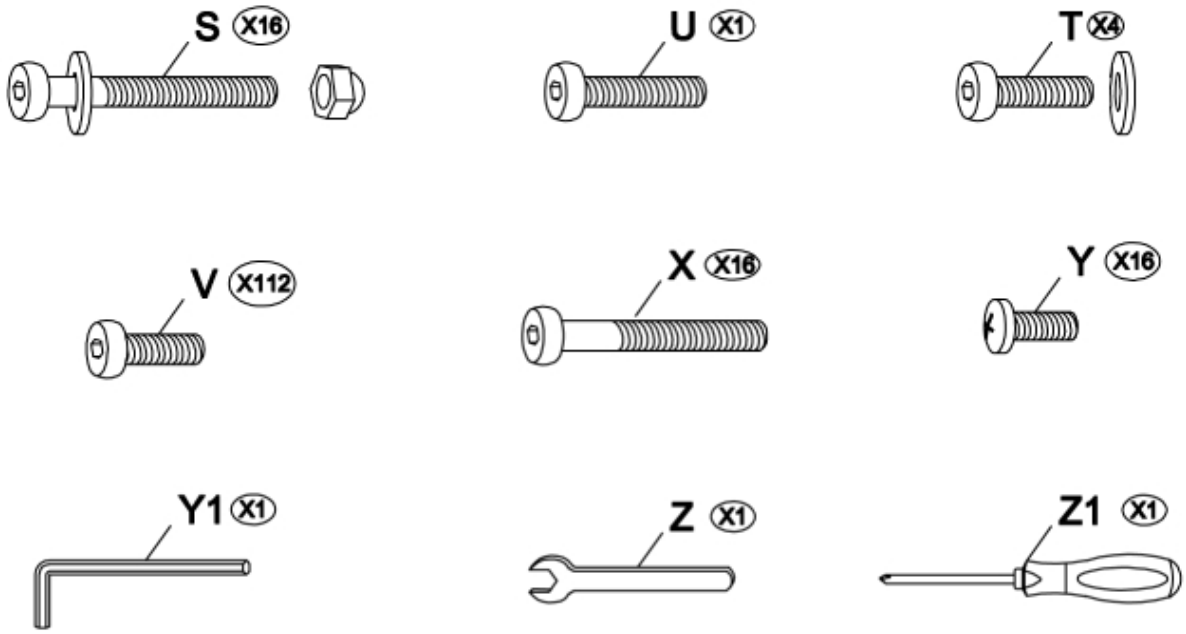

Item	Description	Qty/Qté
S	Screw & Nut M6x50 / Vis &Écrou M6x50	16
U	Screw M6x35 / Vis M6x35	1
T	Screw M6x25 / Vis M6x25	4
V	Screw M6x15 / Vis M6x15	112
X	Screw M6x45 / Vis M6x45	16
Y	Screw M6x15 / Vis M6x15	16
Y1	Allen Key / Clé Allen	1
Z	Wrench / Clé	1
Z1	Cross screwdriver / Tournevis cruciforme	1

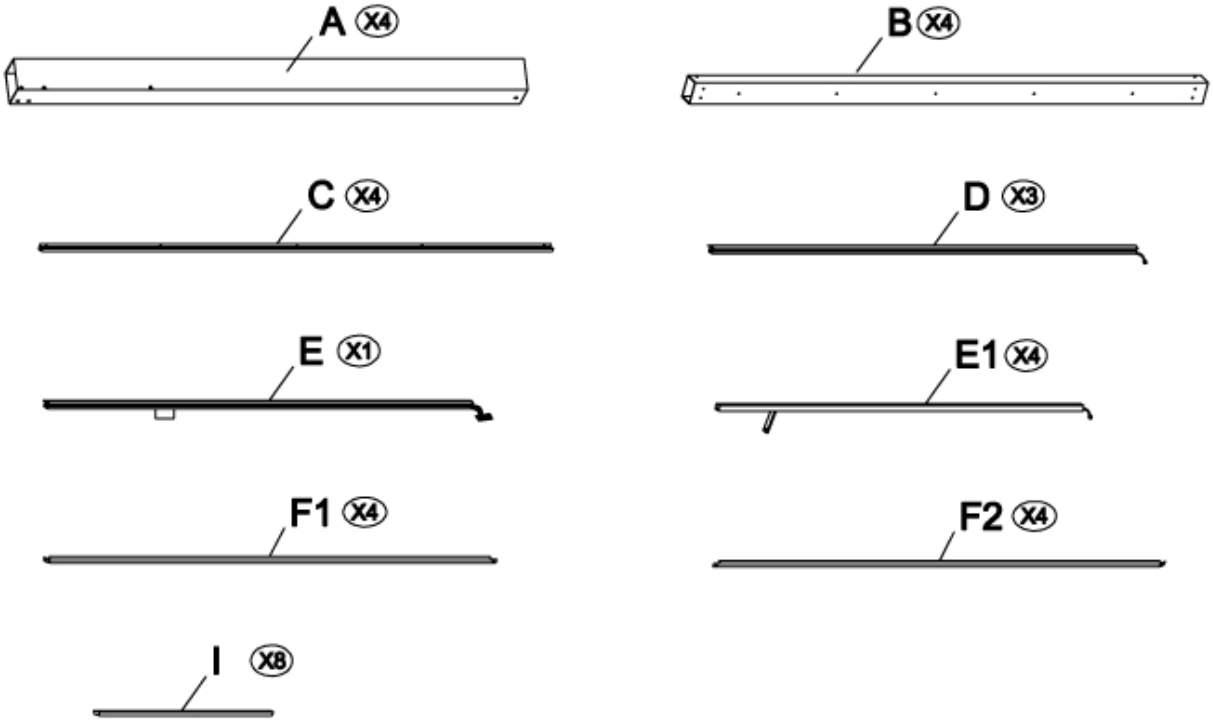

Item	Description	Qty/Qté
A	Colum / Colonne	4
B	Ogee / Moulure	4
C	Track / Rail	4
D	Corner Roof Bar / Barre de toit d’angle	3
E	Corner Roof Bar / Barre de toit d’angle	1
E1	Roof Bar / Barre de toit	4
F1	Gap Cover Bar / Barre de couverture d’écart	4
F2	Gap Cover Bar / Barre de couverture d’écart 4	4
I	Solidifying Bar / Barre de solidification	8

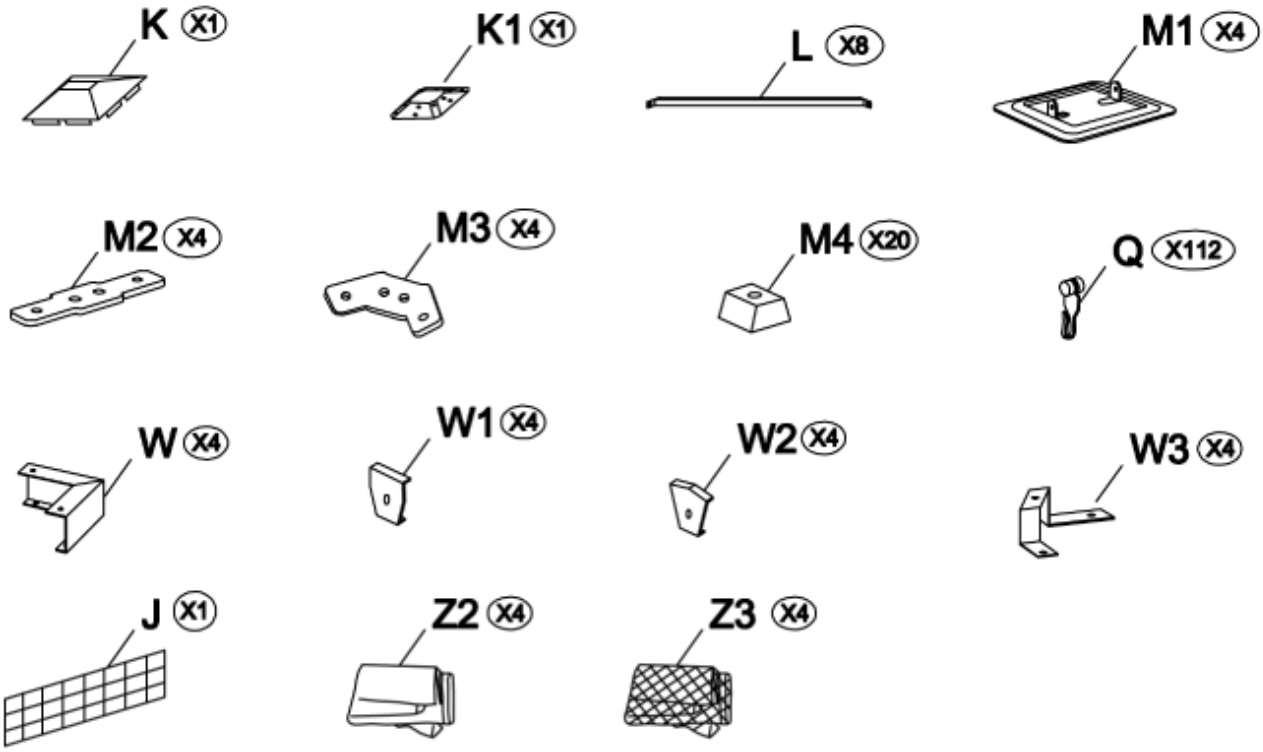

Item	Description	Qty /Qté
J	The Solar Panel / Le Panneau Solaire	1
K	Outside Roof Connector / Connecteur de toit extérieur	1
K1	Inside Roof Connector / Connecteur de toit intérieur	1
L	Corner Solidifying Bar / Barre de solidification de coin	8
M1	Base / Base	4
M2	Iron Angle / Angle de Fer	4
M3	Iron Angle / Angle de Fer	4
M4	Spacer / Entretoise	20
Q	Hook / Crochet	56
W	Corner Cover / Couverture d’angle	4
W1	Middle Cover / Couverture du milieu	4
W2	Corner Cover / Couverture d’angle	4
W3	Corner Roof Bar Supporter / Support de barre de toit d’angle	4
Z3	Net / Moustiquaire	4

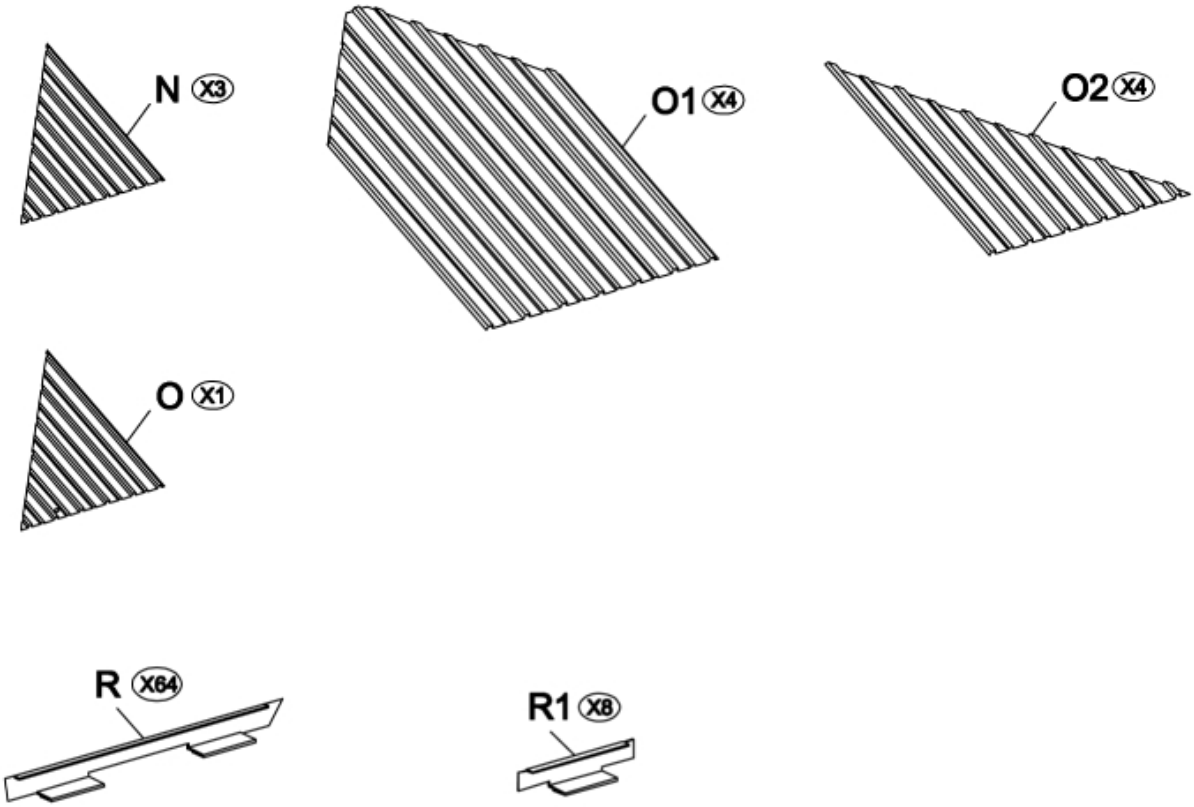

Item	Description	Qty / Qté
N	Roof Panel / Panneau de toit	3
O	Roof Panel / Panneau de toit	1
O1	Roof Panel / Panneau de toit	4
O2	Roof Panel / Panneau de toit	4
R	Metal Bracket / Support Métallique	64
R1	Metal Bracket / Support Métallique	8

Step 1 / étape 1

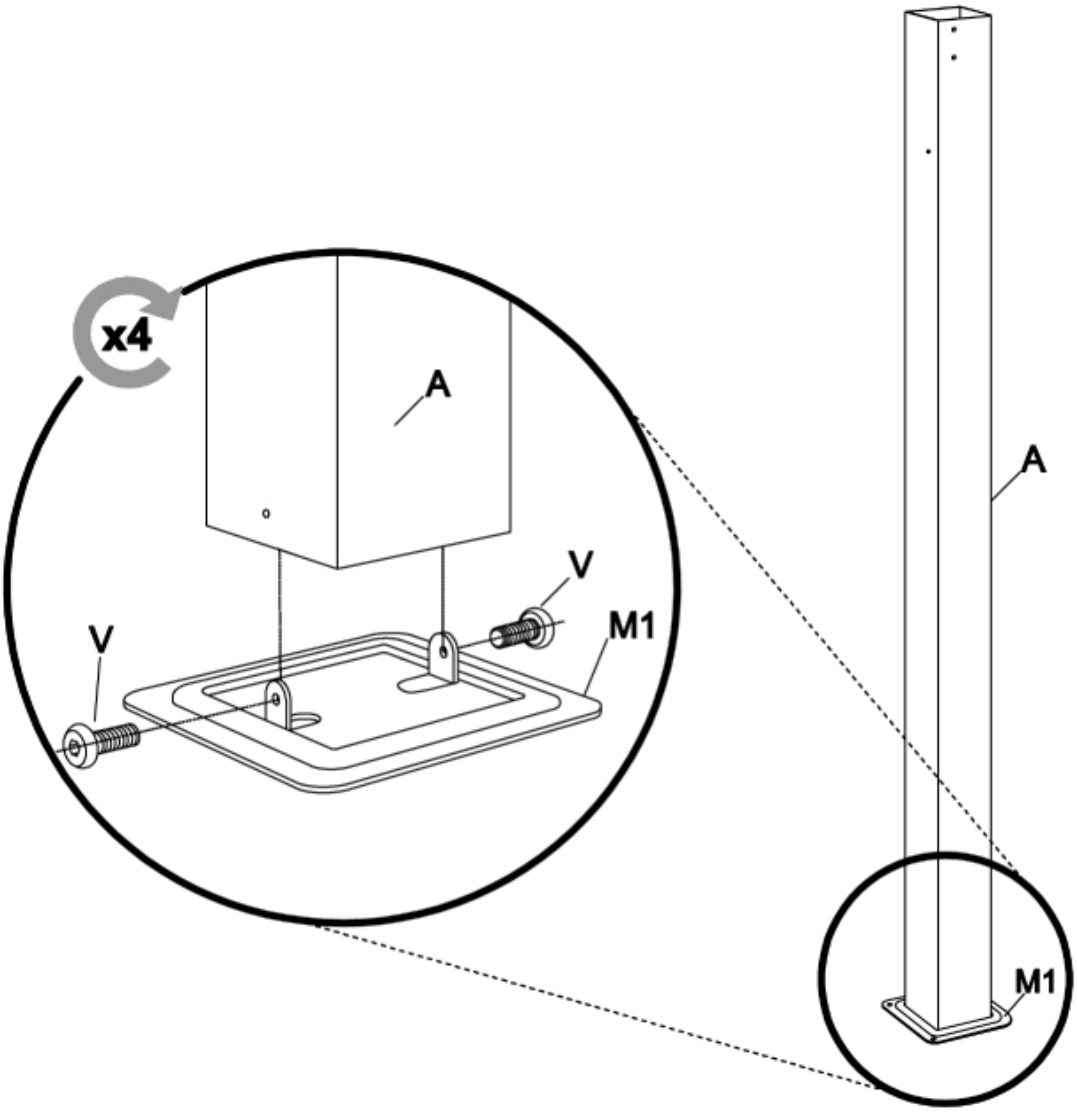

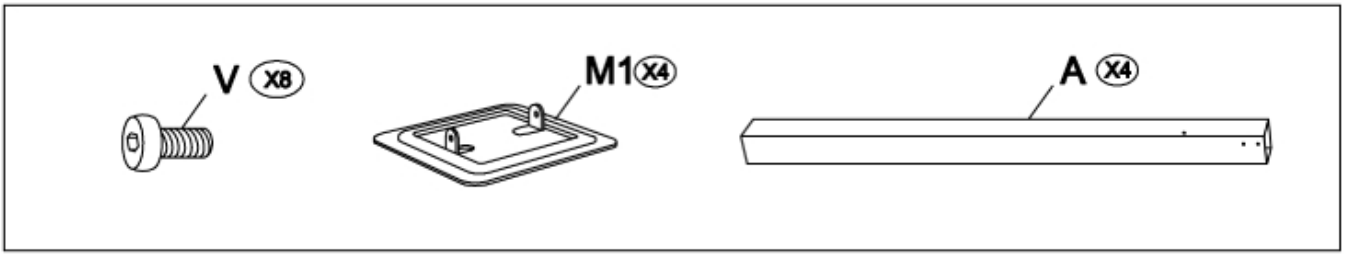

Step 2 / étape 2

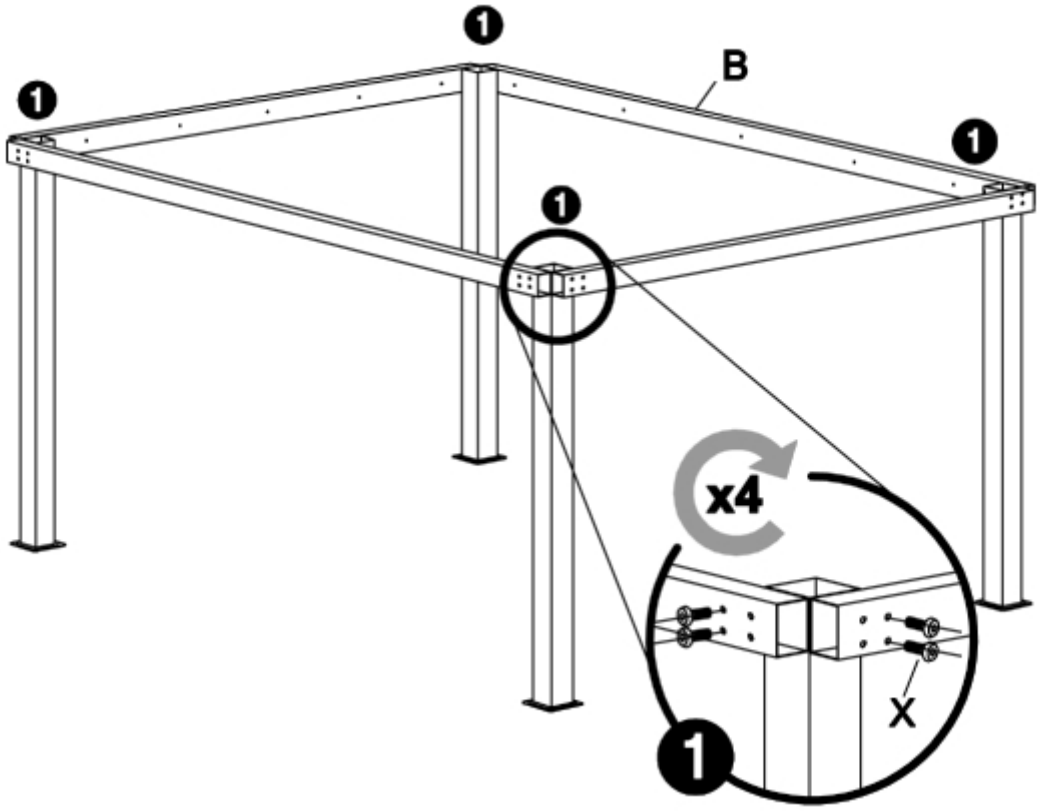

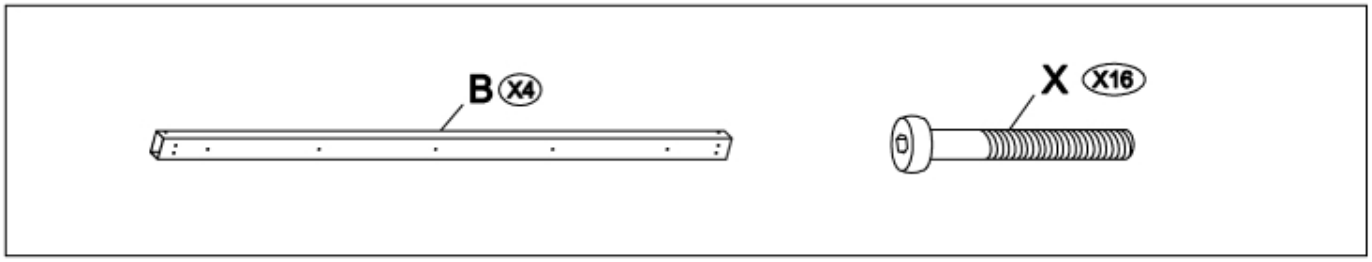

Step 3 / étape 3

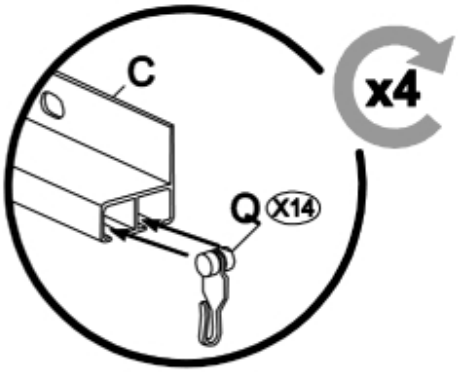

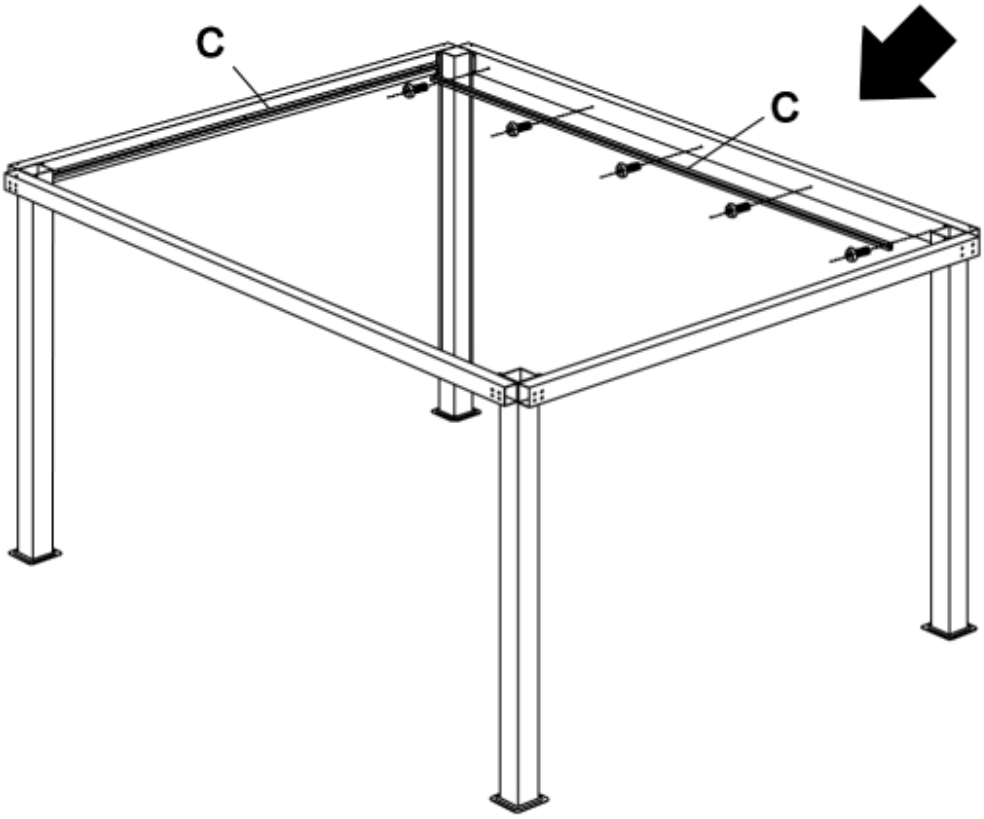

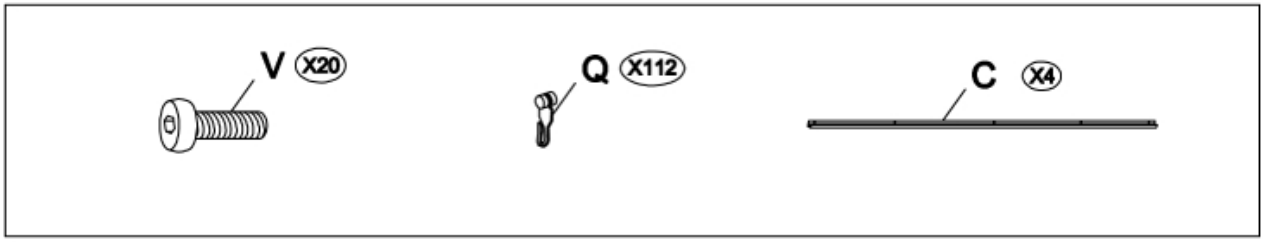

Step 4 / étape 4

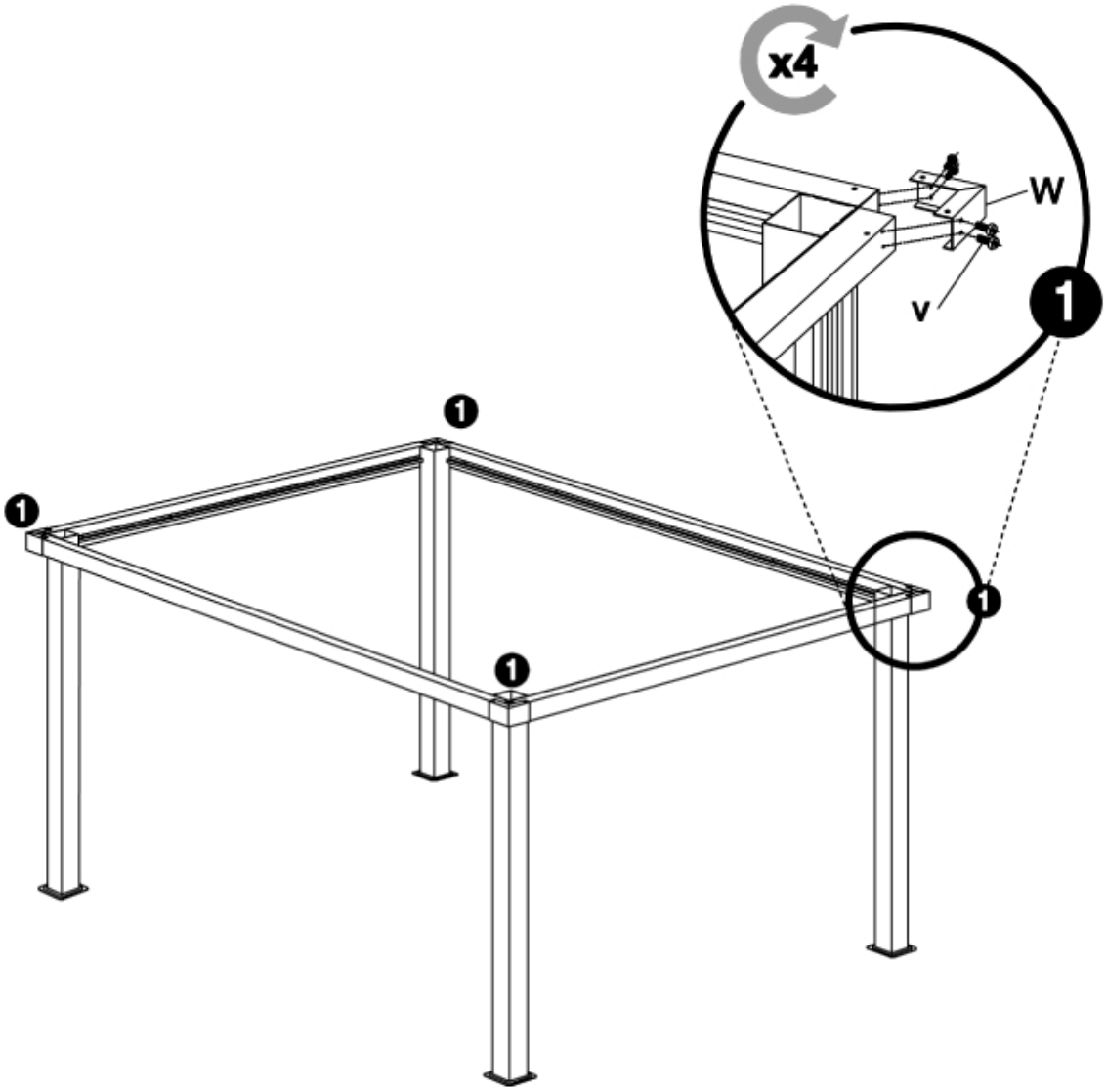

Step 5 / étape 5

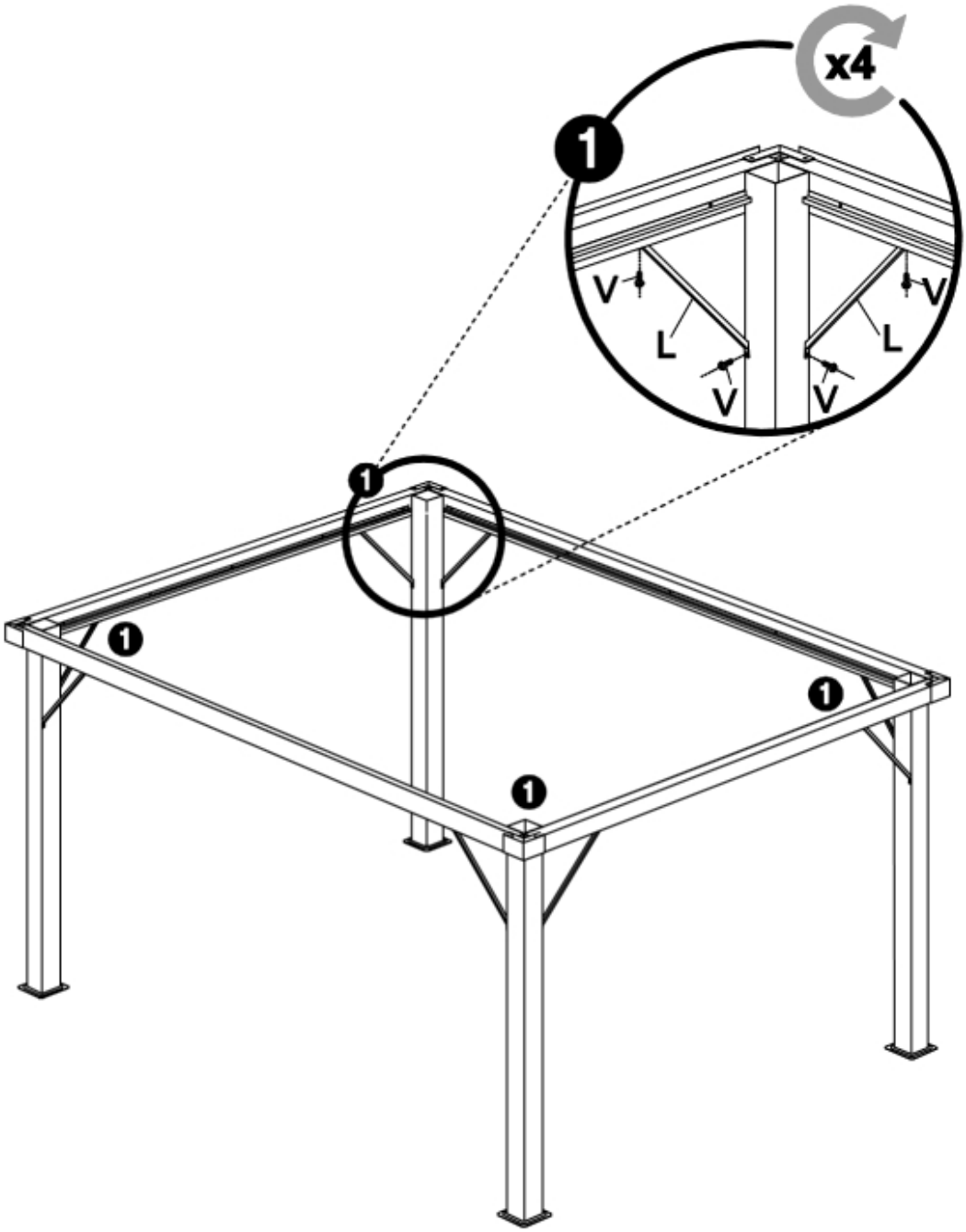

Step 6 / étape 6

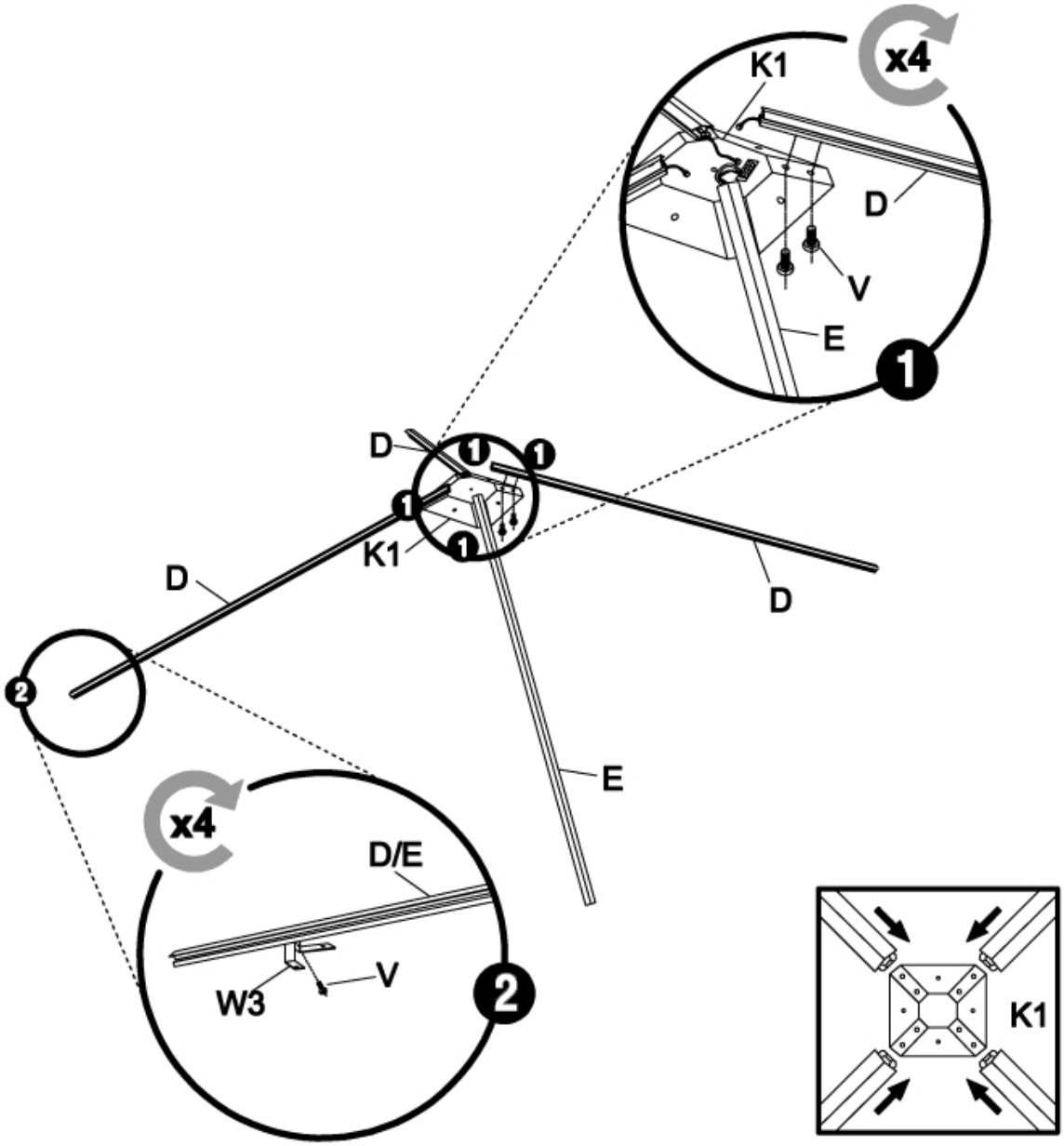

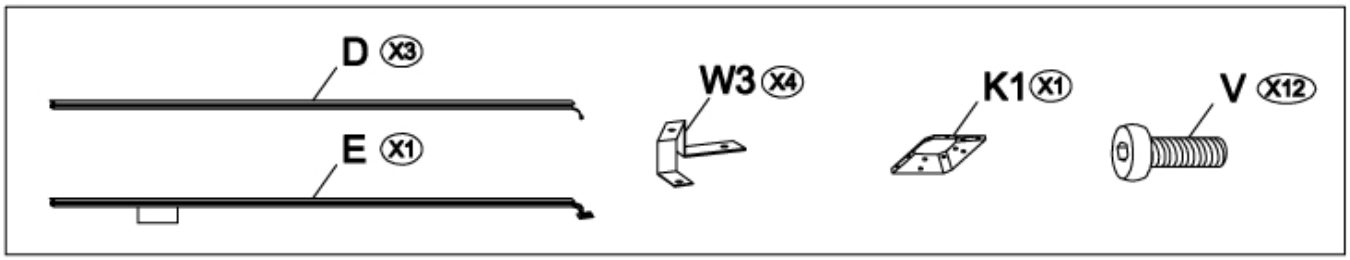

Step 7 / étape 7

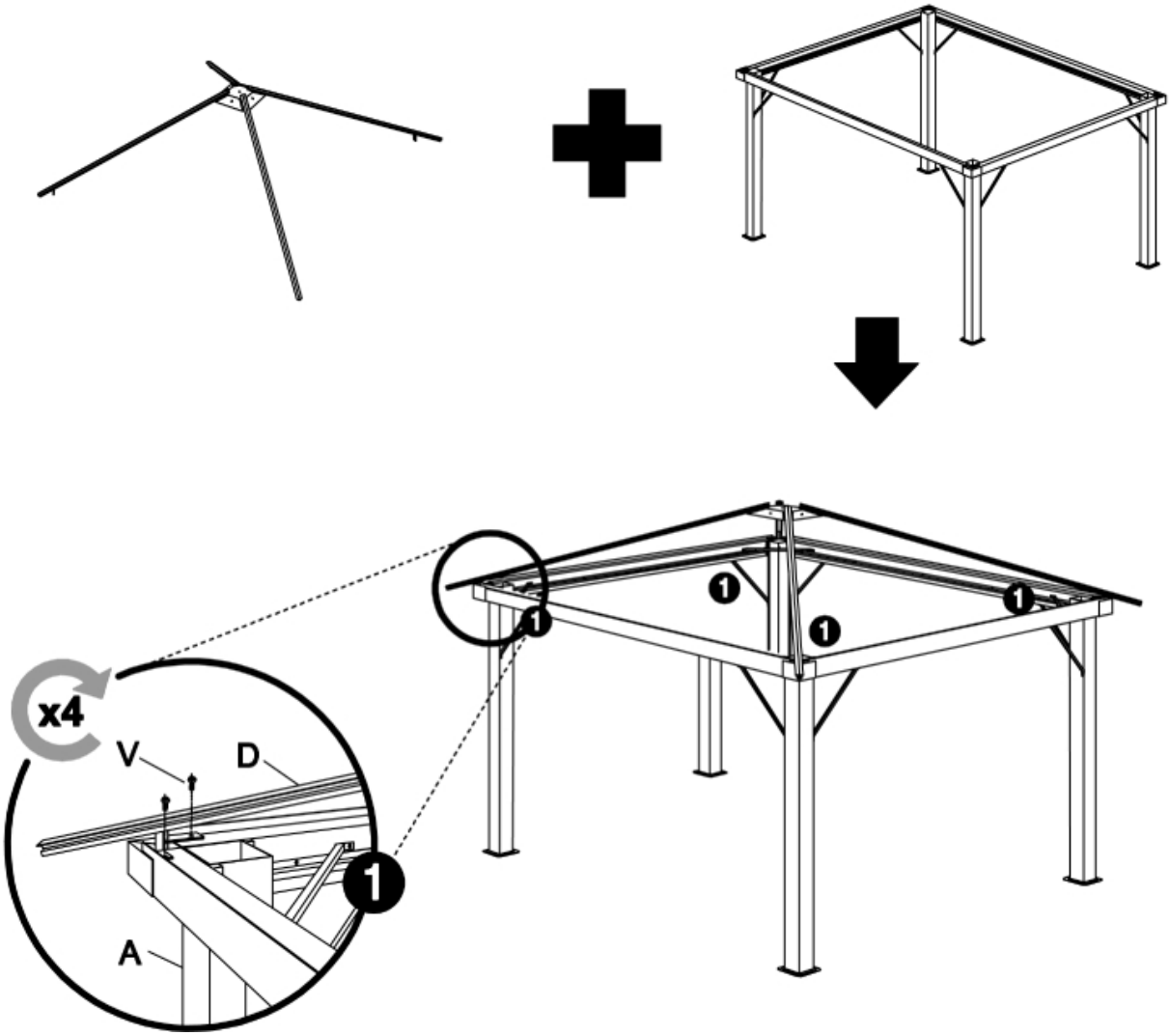

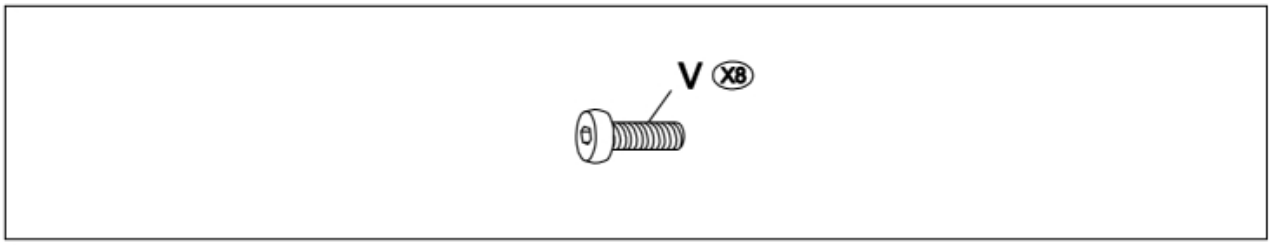

Step 8 / étape 8

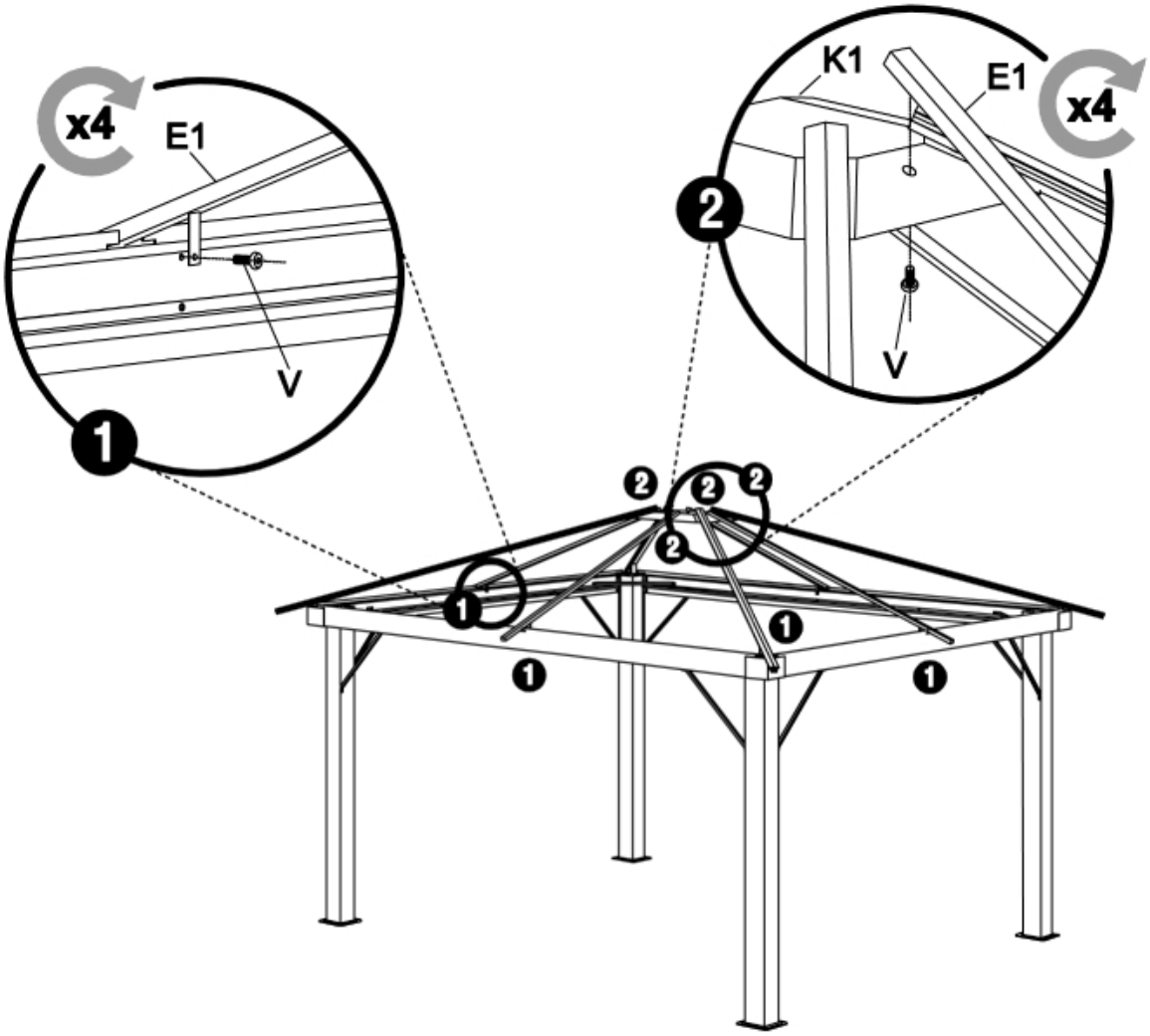

Step 9 / étape 9

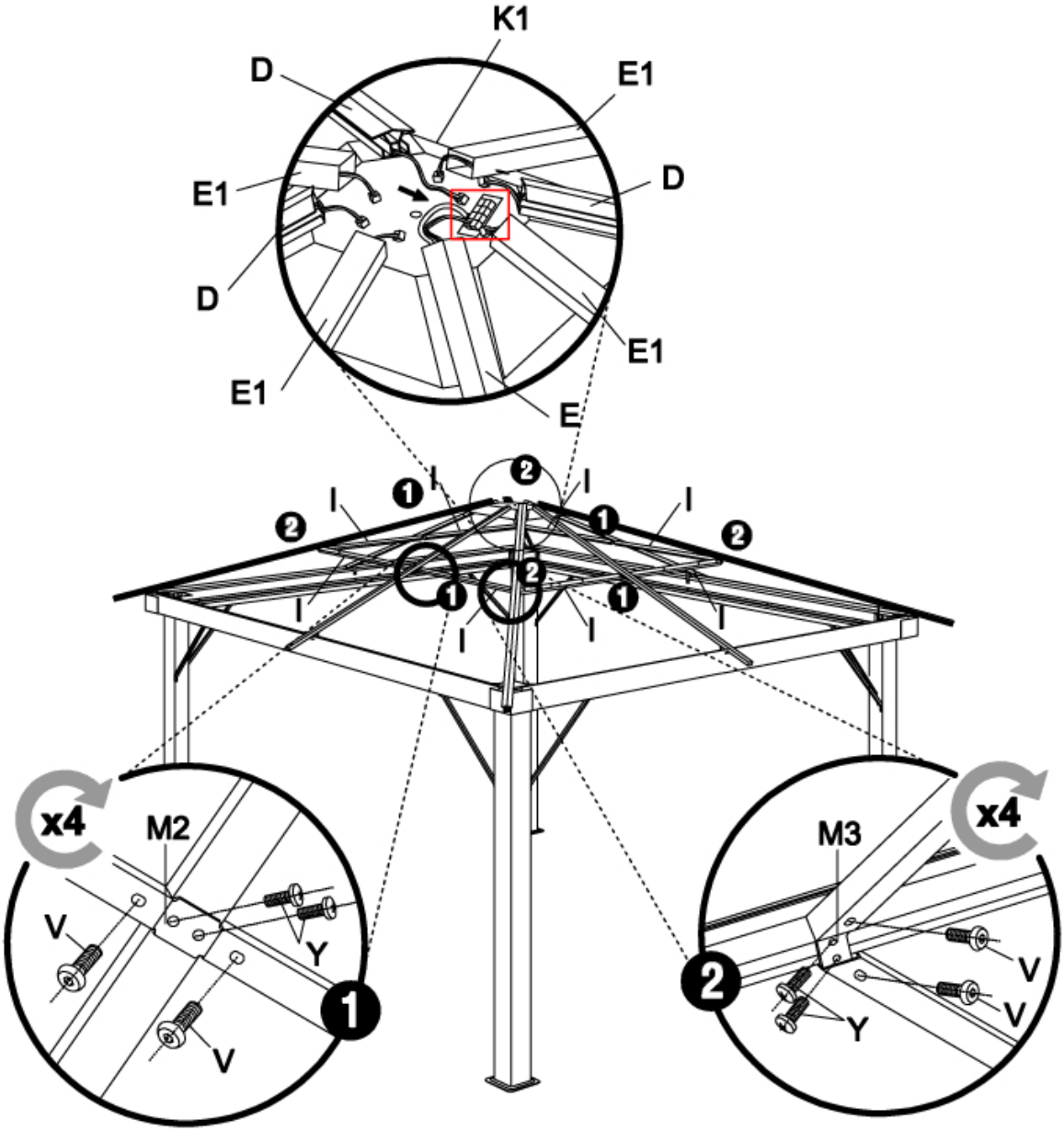

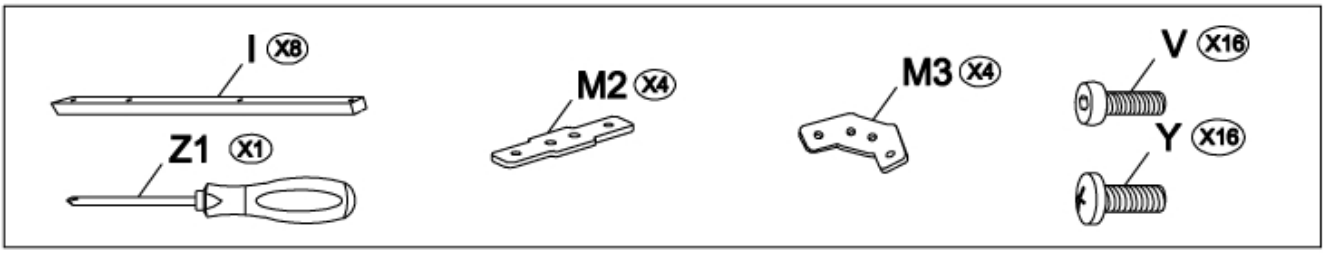

Step 9

All 8 USB wires extending on top from Ribs should be plugged into panel (See picture above in red square) found at the end of Rib (E). Make sure of strong and good connection, otherwise the LED light may not function on that rib not well connected.

Étape 9

Les 8 fils USB s’étendant sur le dessus des Moulures doivent être branchés dans le Panneau (voir l’image ci-dessus dans le carré rouge) sur la Moulure (E). Assurez-vous d’une connexion solide et bonne, sinon la lumière LED peut ne pas fonctionner sur cette moulure mal connectée.

Step 10 / étape 10

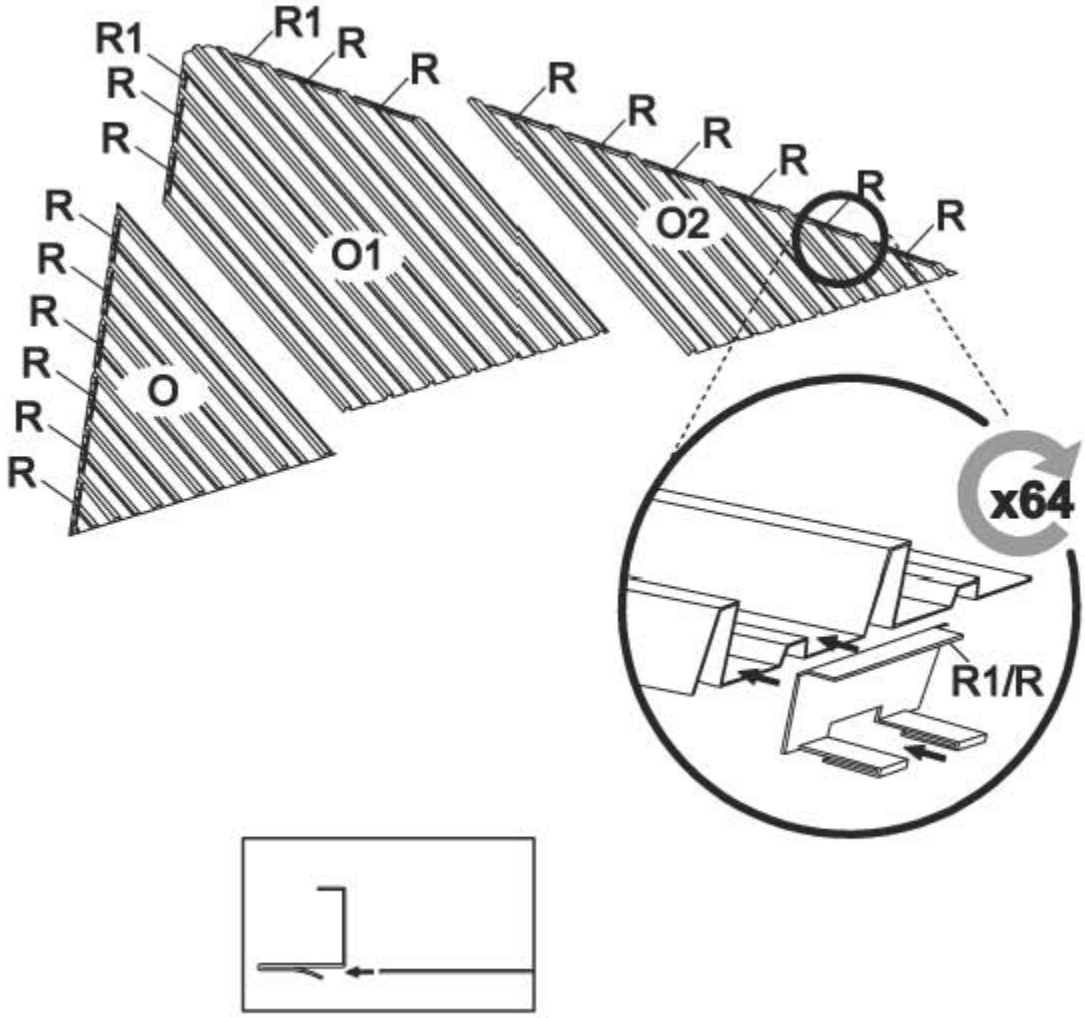

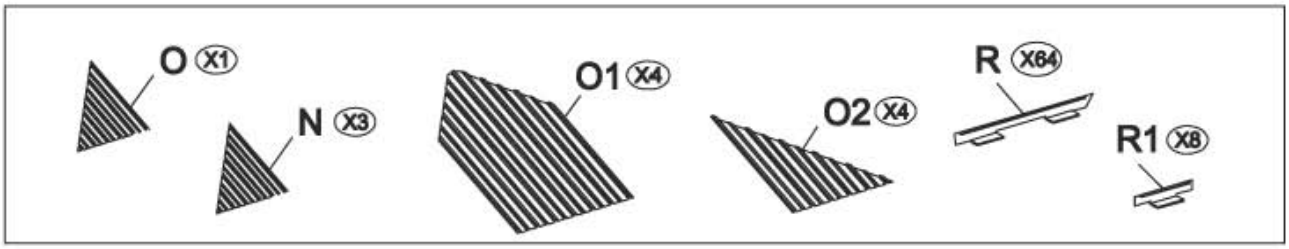

Step 11 / étape 11

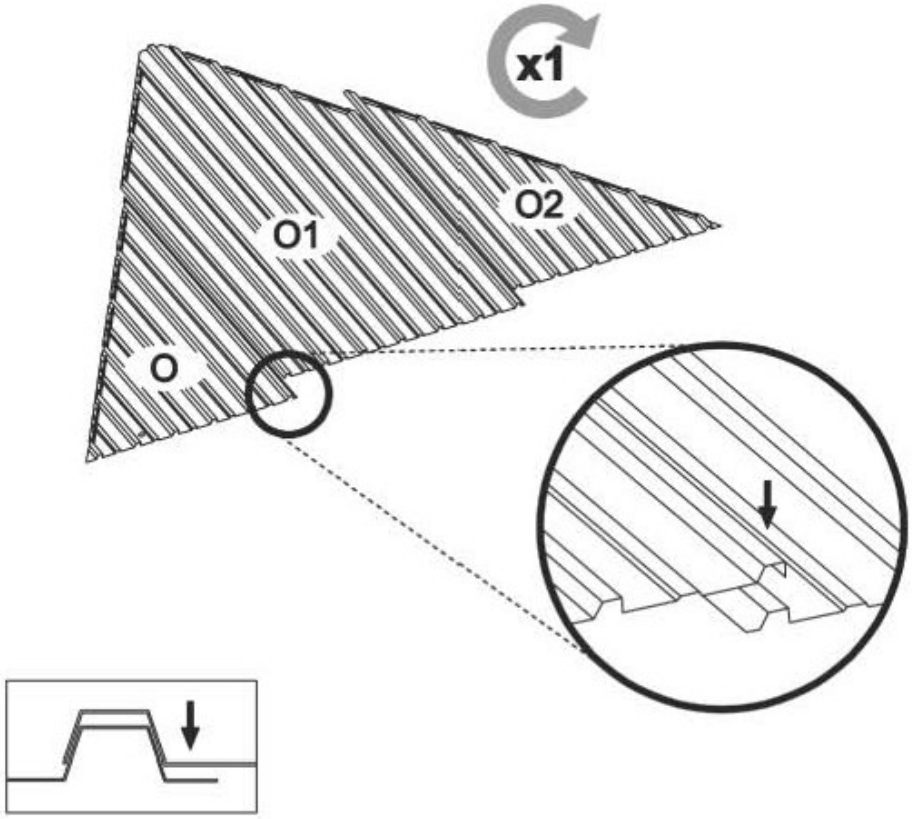

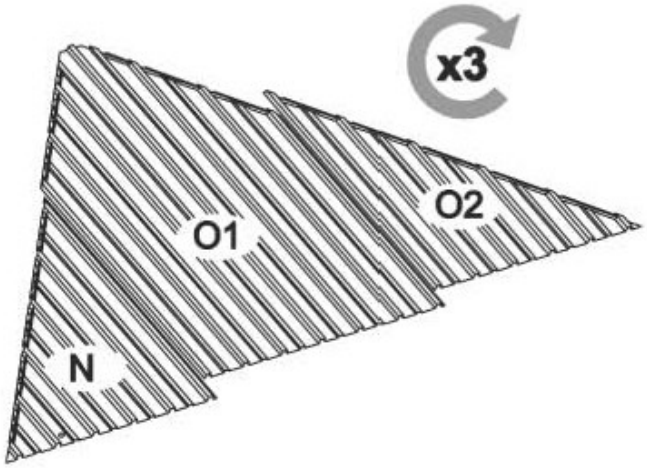

Step 12 / étape 12

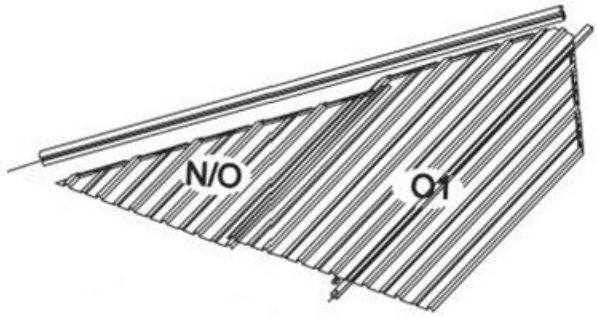

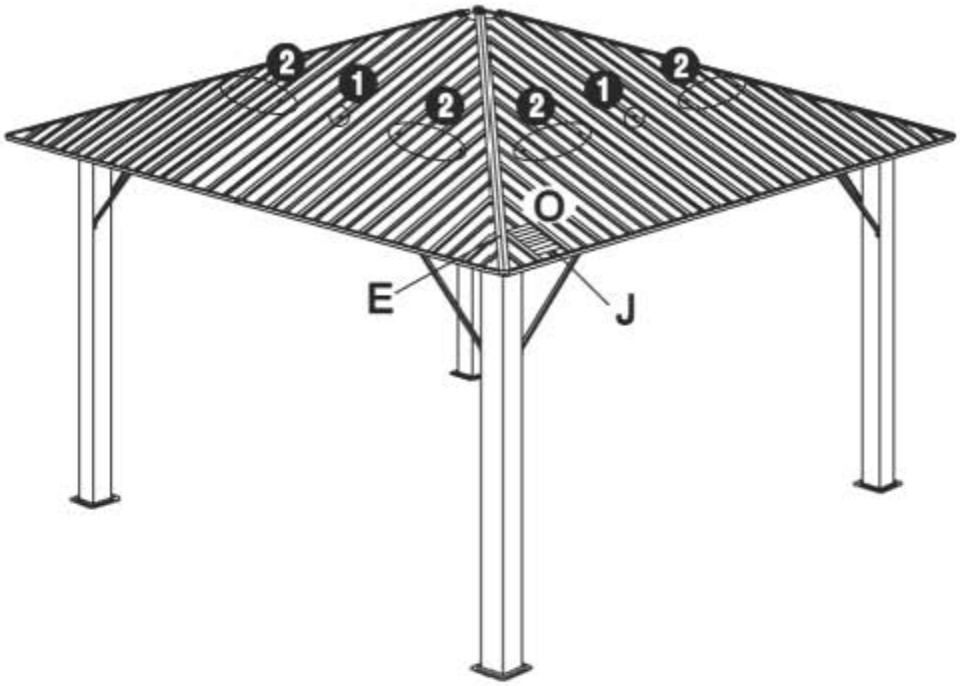

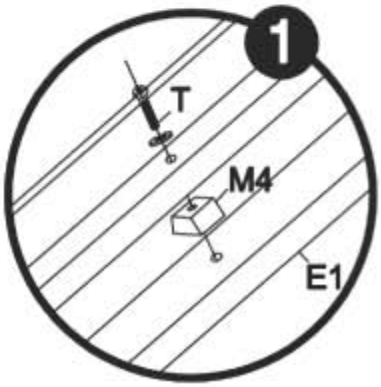

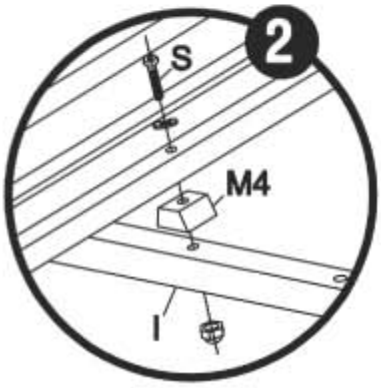

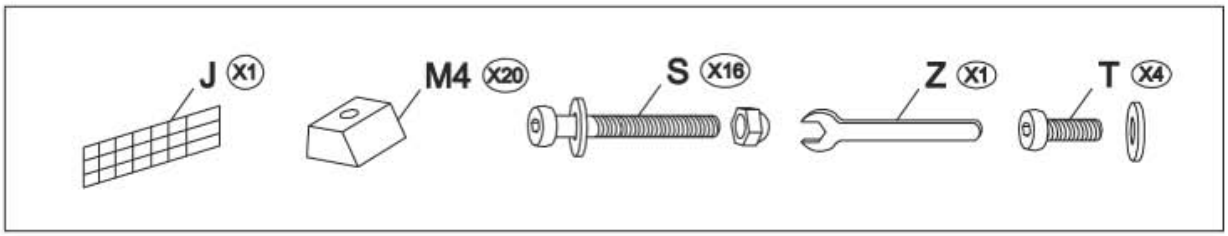

Step 13 / étape 13

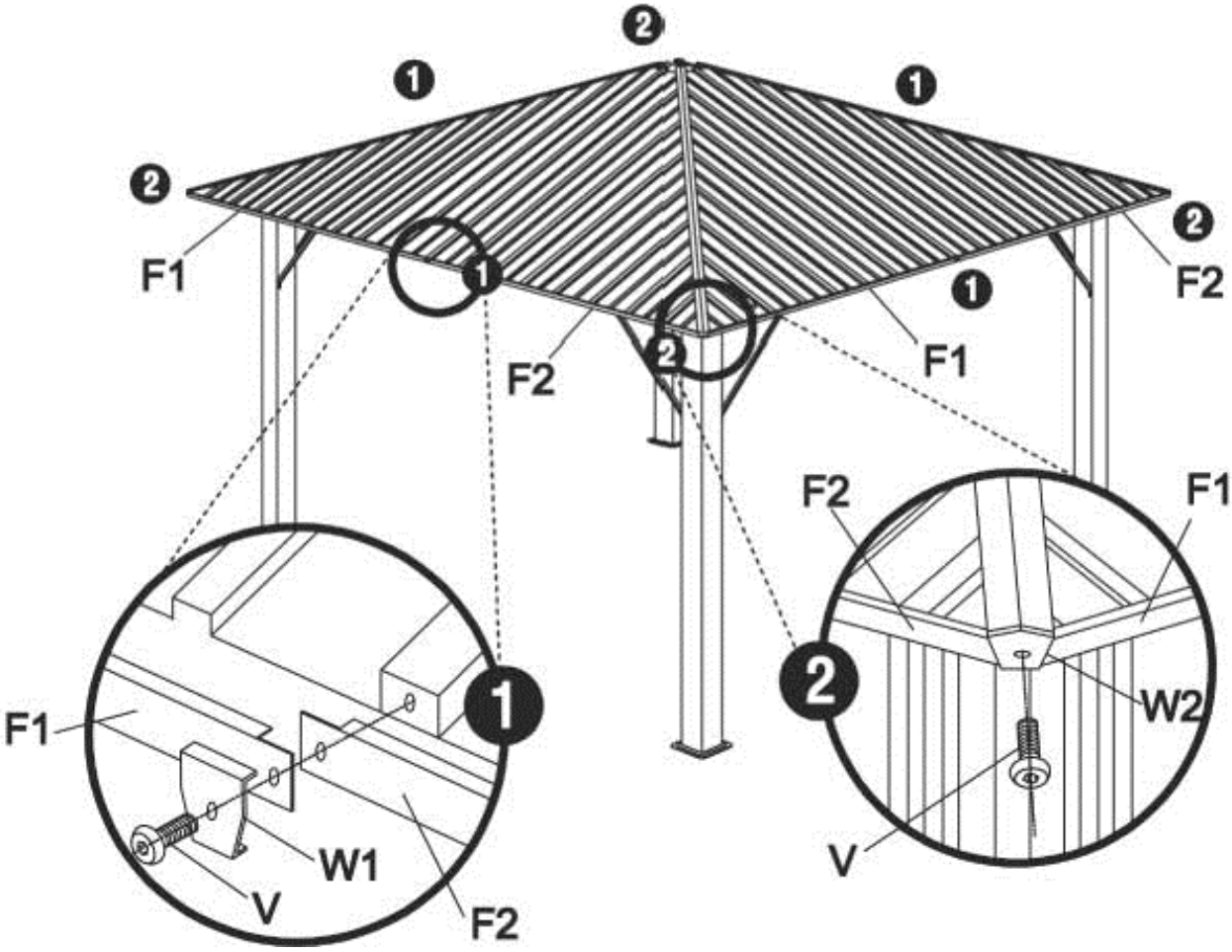

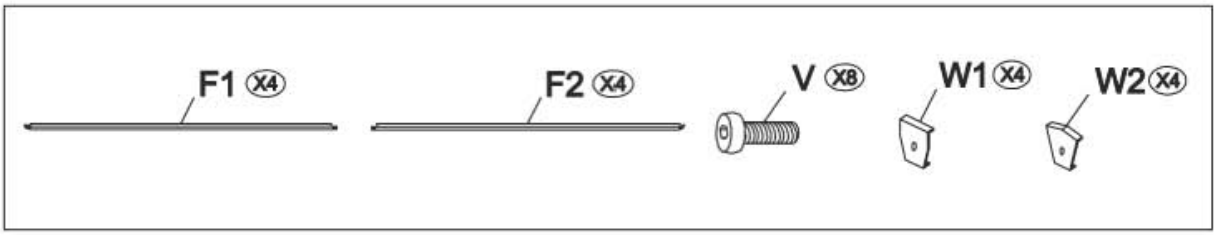

Step 14 / étape 14

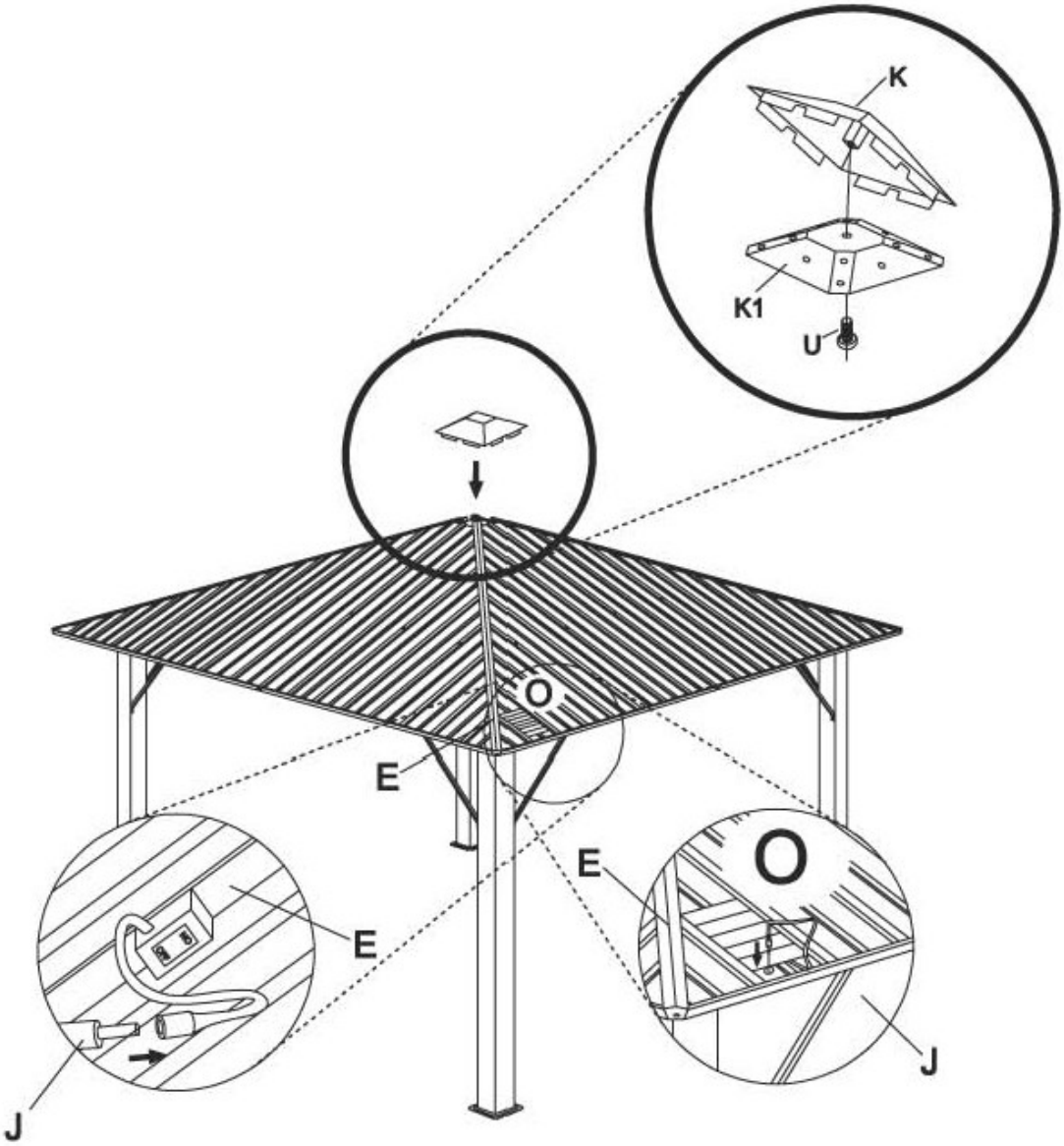

Step 14

Please note that after assembly of the Ribs (Step 9), Roof panel (O) must be placed next to Rib (E).

Rib (E) and Roof panel (O) must be placed towards the sun for solar power.

Solar Panel (J) have to be placed on Roof panel (O) towards the sun.

Roof panel (O) comes with a hole in order to pass wire through it and connect to On/Off switch located on Rib (E).

The Cover (K) shall be installed before Metal panels connected, that means after all ribs are connected, you can put (K) on the top, then put metal panel.

VERY IMPORTANT

During winter time ;

1. You must remove Solar Panel to indoor.
2. You must remove Curtains and Nets to indo

Étape 14

Veuillez noter qu'après l'assemblage des Moulures (Étape 9), le Panneau de toit (O) doit être à côté de la Moulure (E).

La Moulure (E) et le Panneau de toit (O) doivent être placés vers le soleil pour l'énergie solaire.

Le Panneau solaire (J) doit être placé sur le Panneau de toit (O) vers le soleil.

Le Panneau de toit (O) vient avec un trou pour passer le fil et se connecter à l'interrupteur Marche/Arrêt situé sur la moulure (E).

Le Couvercle (K) doit être installé avant que les Panneaux métalliques ne soient connectés, cela signifie que toutes les Moulures sont connectées, vous pouvez la pièce (K) sur le dessus, puis mettre le panneau métallique.

TRÈS IMPORTANT

En hiver ;

1. Vous devez retirer le Panneau solaire et l'entreposé à l'intérieur.
2. Vous devez retirer les Rideaux et Moustiquaires et les entreposés à l'intérieur.
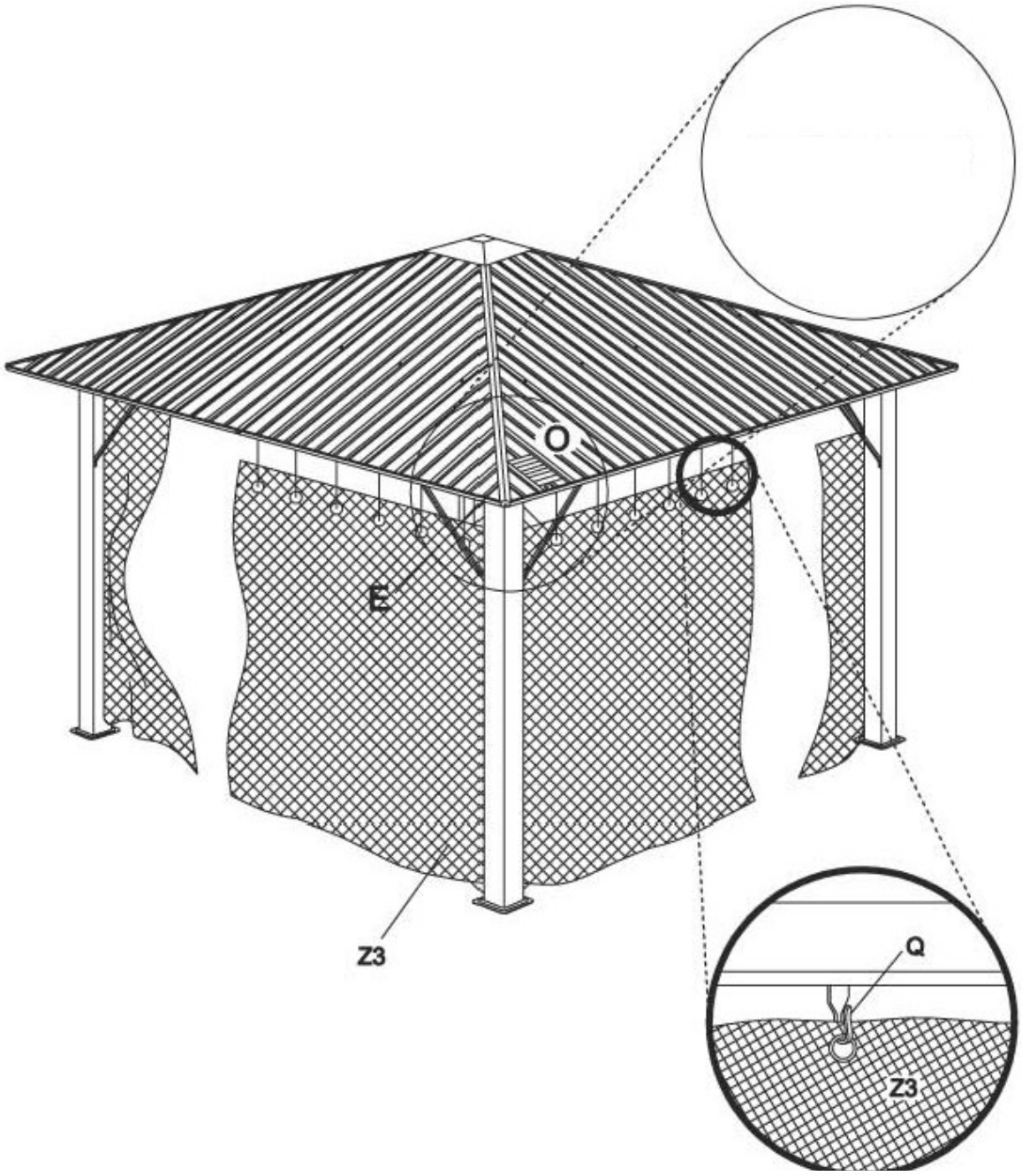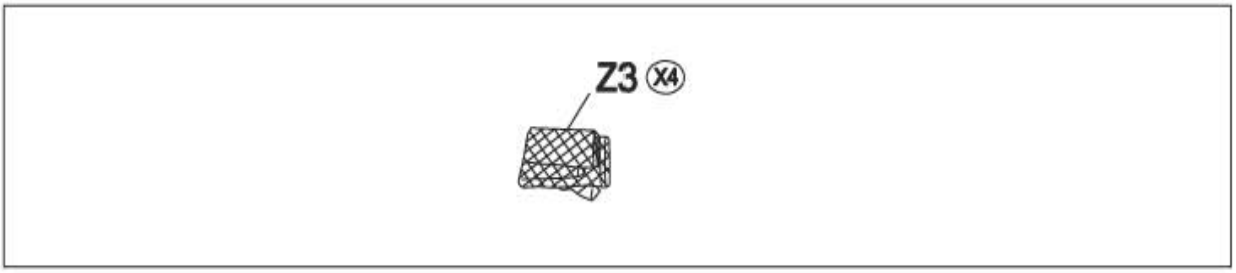
Step 15 / étape 15