ITEM #14451
10'x10' Pavillon Gazebo – Gazebo Pavillon

Instructions générales

1. Avant de commencer l'assemblage, comptez et vérifiez la liste des pièces afin de s'assurer que toutes les pièces sont dans la boîte.
2. Cette structure devrait être montée sur un terrain plat
3. Conservez ces instructions pour référence future.
4. Ne pas serrer les vis jusqu'à ce que la structure soit entièrement assemblée.
5. Ne pas retourner au vendeur. Au cas où vous avez besoin de pièces ou de l'aide, appelez-nous du lundi au vendredi de 9 :00 à 16 :30 au (1-888) 288-3872 ou par courriel à brenda@durahousewares.com
6. S'il vous plaît, suivez les instructions étape par étape et vous n'aurez pas de problème de montage.
7. Dans les zones d'accumulation de neige lourde, il est recommandé d'enlever les panneaux du toît et les rideaux.
8. Des soins adéquats vous donneront plusieurs années d'utilisation de ce produit.
9. Si vous avez des pièces endommagées et que vous avez besoin de remplacement, s'il vous plaît envoyez des photos et preuve d'achat par courriel afin que nous puissions mieux vous servir.

General instructions

1. Before you start the assembly, count and check the parts list to make sure that all parts are in the box.
2. This structure should be mounted on flat even ground.
3. Keep this instructions sheet for future reference.
4. Do not tighten screws until structure is fully assembled.
5. Do not return to vendor. In case you need parts or help, call us Monday to Friday from 9:00 am to 4:30 pm at (1-888) 288-3872 or email us at brenda@durahousewares.com
6. Please follow step by step instructions and you will not have any assembly problem.
7. In areas of heavy snow accumulation, it is recommended to remove roof panels and curtains.
8. Proper care will give you years of usage of this product.
9. If you have damaged parts and you need replacement please send pictures and receipt by email, so we can serve you better.

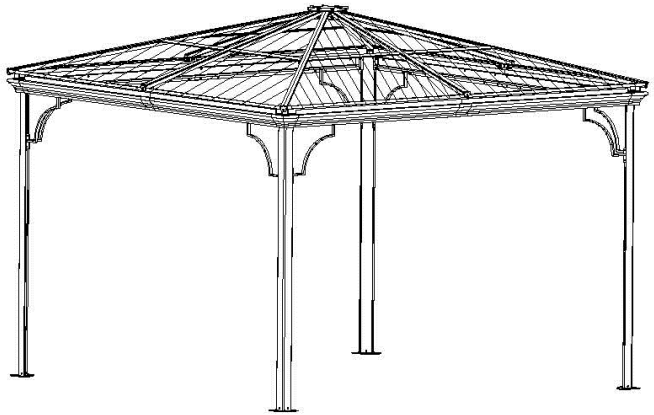

A/4PCS	B/4PCS	C/4PCS
D/4PCS	E/4PCS	F/4PCS
		G/4PCS
H/4PCS	J/4PCS	L/1PC
I1/4PCS	K/4PCS	M/1PC

N/4PCS	O/4PCS	P/4PCS	Q/4PCS	R/4PCS

S/4PCS	T/4PCS	U/4PCS	V/12PCS	W/8PCS M6X20

X/16PCS M6X30	Y/97PCS M6X12	Z/8PCS M6X12	2/48PCS M5X12	A1/8PCS

3/4PCS	4/4PCS	5/4PCS	6/4PCS	Y2/8PCS M6X15		D1/4PCS	D2/4PCS	Y1/12PCS M5X12

STEP / ÉTAPE : 1

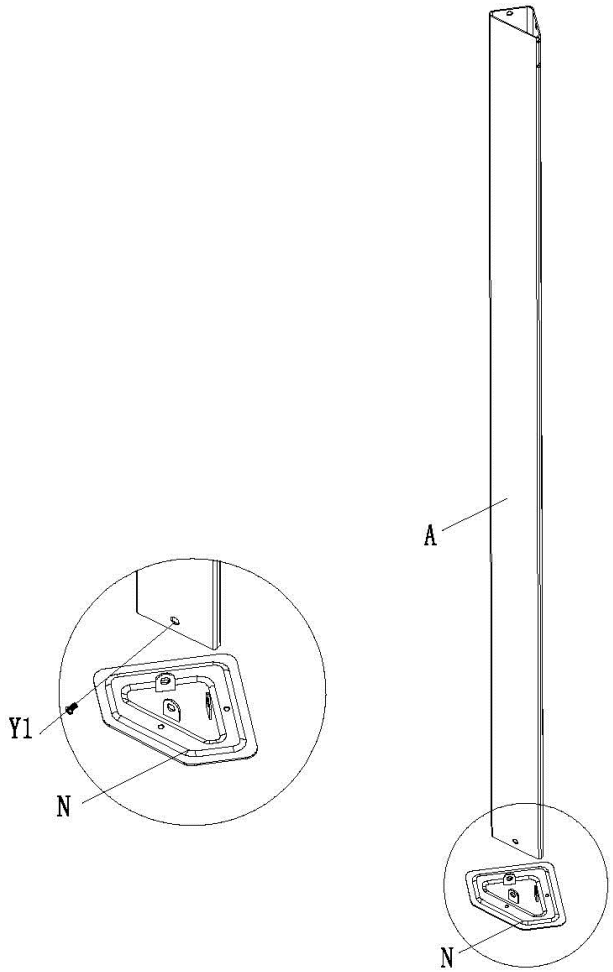

STEP / ÉTAPE : 2

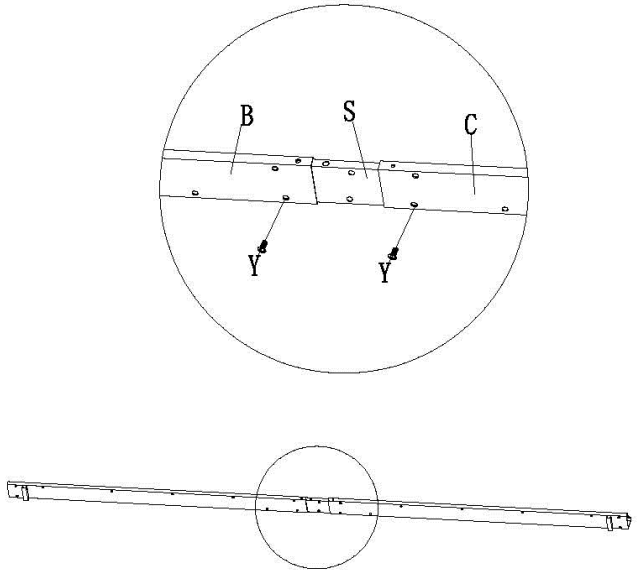

STEP / ÉTAPE : 3

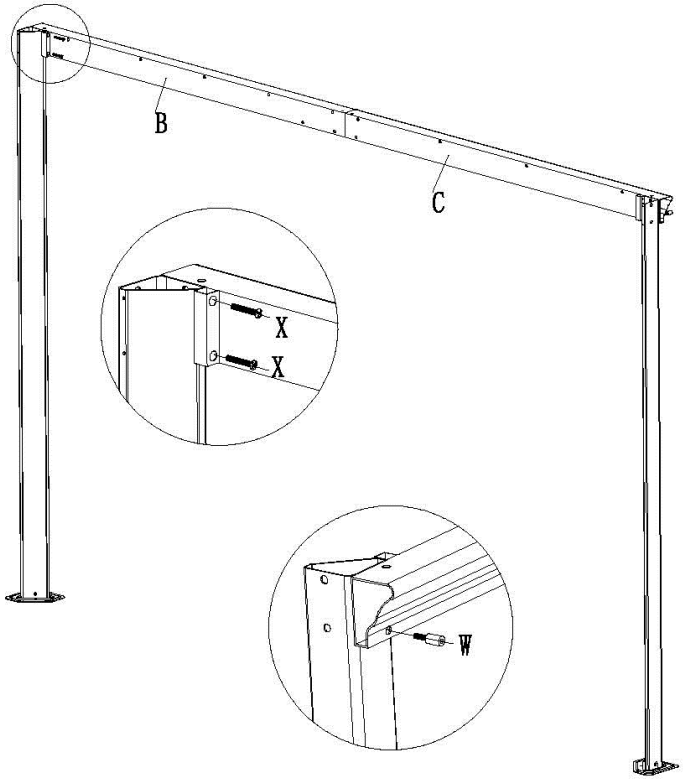

STEP / ÉTAPE : 4

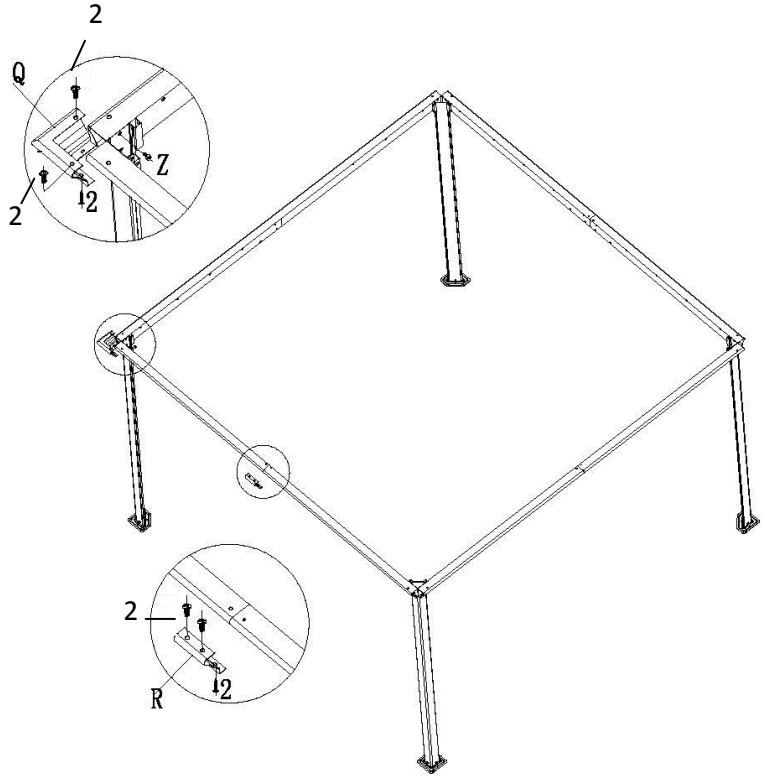

STEP / ÉTAPE : 5

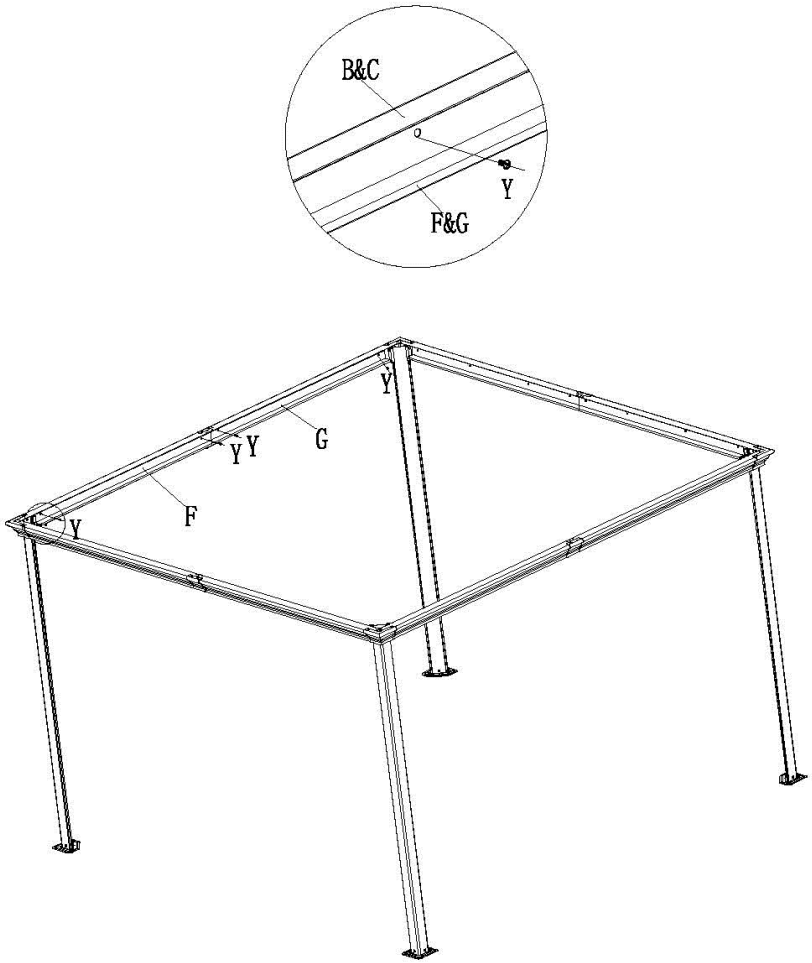

STEP / ÉTAPE : 6

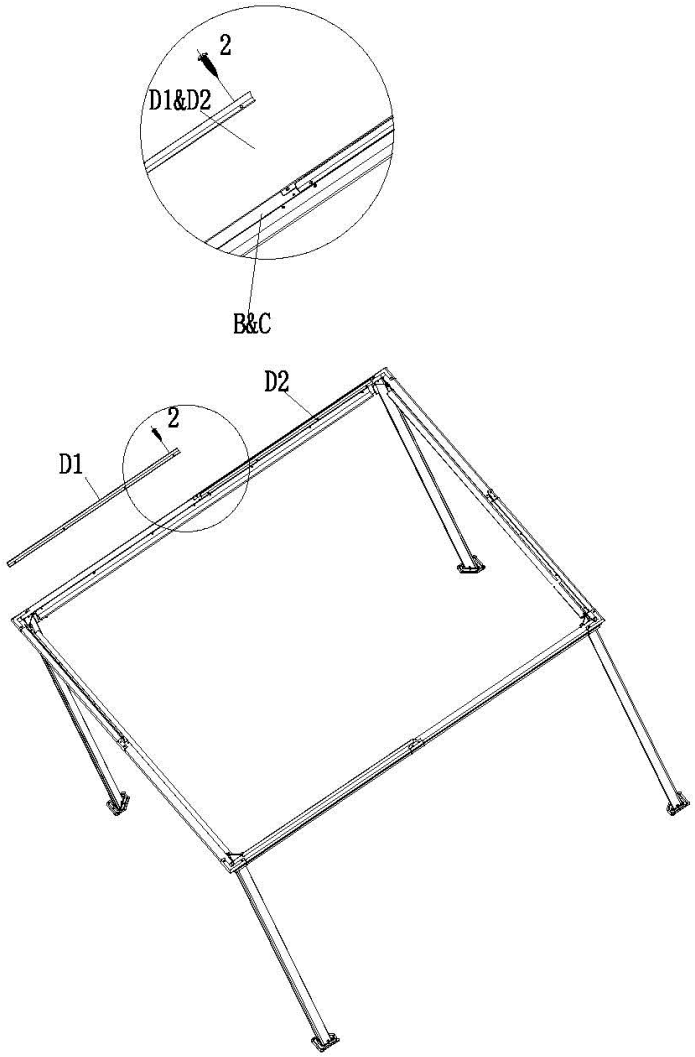

STEP / ÉTAPE : 7

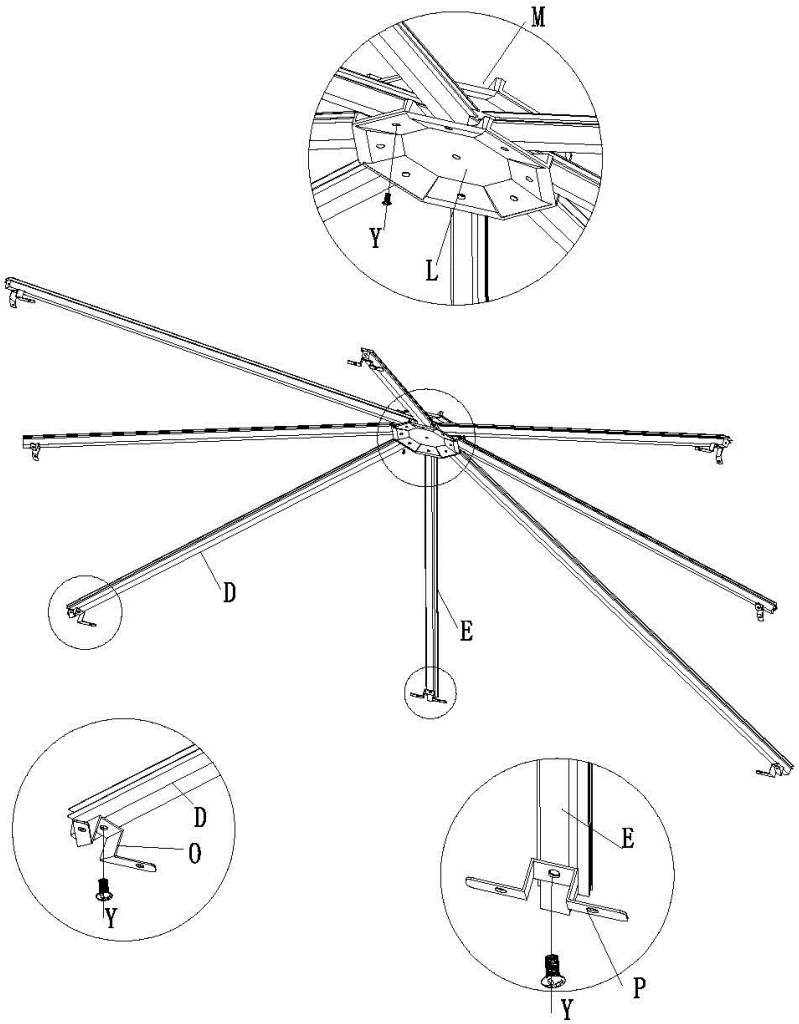

STEP / ÉTAPE : 8

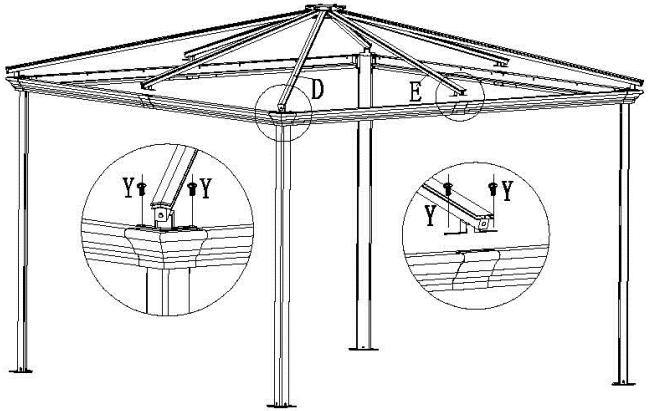

STEP / ÉTAPE : 9

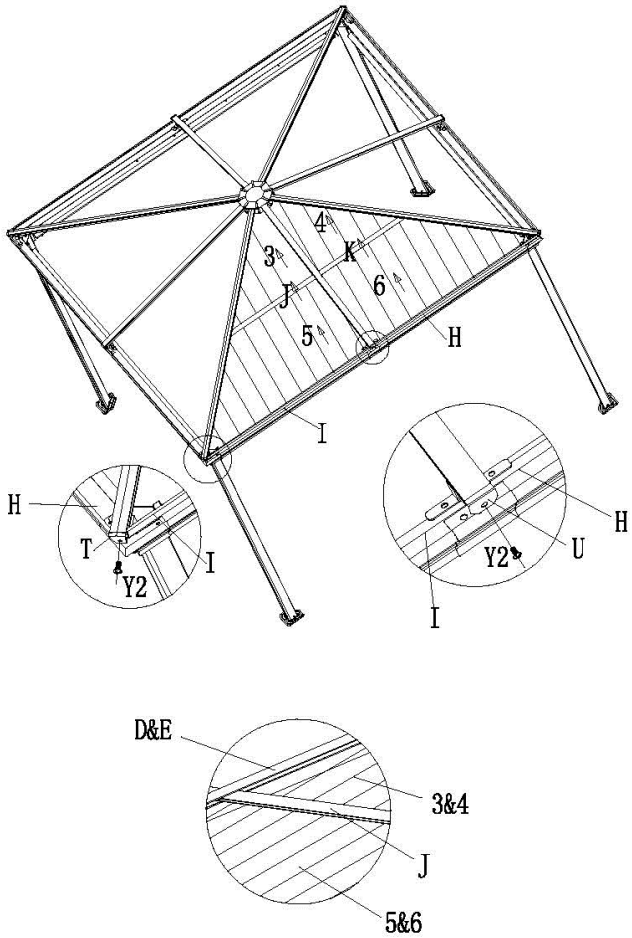
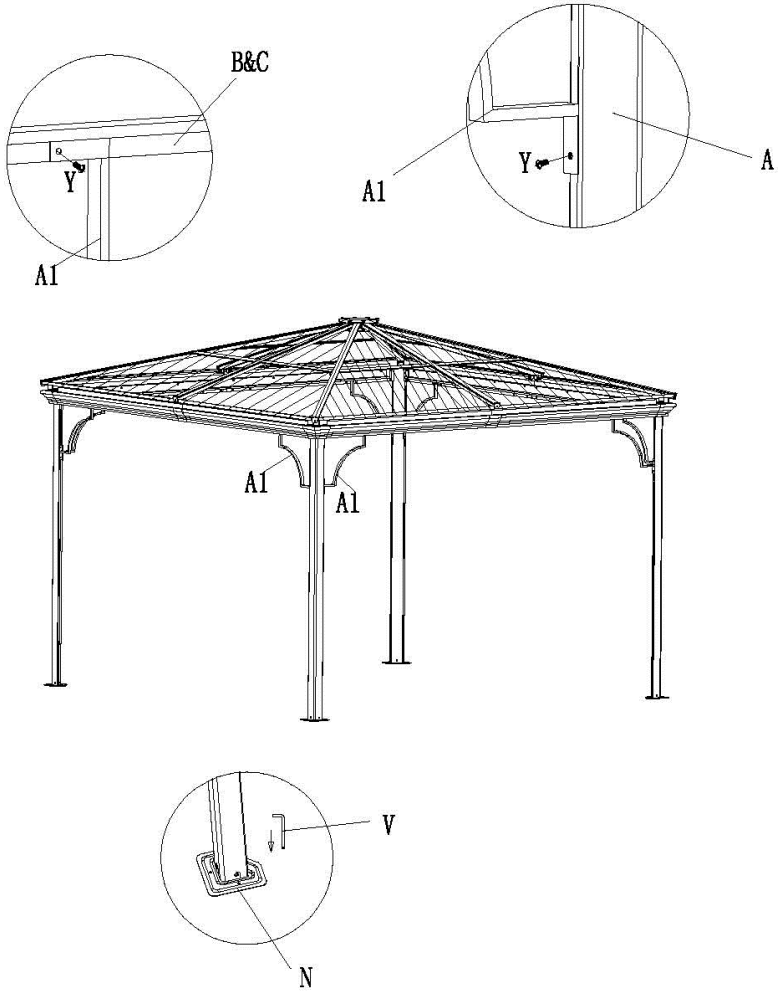
STEP / ÉTAPE : 10