Instructions d’assemblage

Foyer 26” Sika – Noir **Item #19293**

22

service@durahousewares.com
1-888-288-3872

AVERTISSEMENTS :

- Ce bol à feu est destiné uniquement à un usage extérieur. Ne pas utiliser sur des terrasses en bois.
- Ce bol à feu est uniquement destiné à brûler des bûches de bois. Ne brûler pas de charbon, feuilles ou d'autres matériaux combustibles dans le bol du foyer.
- Ne pas utiliser par des enfants. Tenez les enfants et les animaux domestiques à l'écart du foyer.
- Le bol à feu est chaud. Utilisez avec précaution. Ne touchez pas le bol à feu avec les mains nues.
- Ne laissez jamais le bol à feu sans surveillance et éteignez toujours le feu complètement avant de quitter le foyer.
- Ne pas utiliser à proximité d'objets ou de matériaux inflammables ou combustibles.
- Lorsque le bol à feu est utilisé, la poignée de l'écran à mailles peut atteindre des températures extrêmes pouvant causer des blessures graves à une main non protégée. Utilisez un tisonnier, un gant ou un tampon approprié résistant à la chaleur lors de la manipulation.
- Vérifiez la réglementation locale en matière d'incendie et les règlements municipaux pour une utilisation sécuritaire.
- Certaines pièces peuvent contenir des arêtes vives, en particulier comme indiqué dans le manuel. Portez des gants de protection si nécessaire.
- Le métal peut devenir très chaud pendant et après l'utilisation. Ne touchez pas le métal et n'essayez pas de déplacer le foyer lorsqu'il est chaud.
- Tenez les enfants éloignez du foyer pendant son utilisation, jusqu'à ce que le feu soit éteint et que le métal ait refroidi.
- Ne pas utiliser sur une surface en bois ou sur de l'herbe, à proximité de murs ou d'objets inflammables ou sous des couvertures suspendues.
- Gardez à au moins 2 pieds des tous les autres articles pendant l'utilisation.
- N'utilisez que le(s) type(s) de carburant spécifié(s) dans les instructions. L'utilisation d'autres types de carburant est dangereuse et pourrait causer des blessures.
- Ne surchargez pas l'unité avec du carburant.

PRÉPARATION

Avant de commencer l'assemblage du produit, assurez-vous que toutes les pièces sont présentes. Comparez les pièces avec la liste du contenu du paquet et la liste de quincaillerie. Si une pièce est manquante ou endommagée, n'essayez pas d'assembler le produit, contactez le service à la clientèle pour les pièces de rechange.

Temps de montage estimé : 10 minutes

Outils requis pour l'assemblage : Tournevis cruciforme (non inclus)

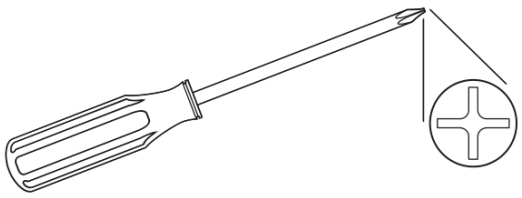

WARNINGS:

- This fire bowl is intended for outdoor use only. Do not use on wooden decks.
- This fire bowl is intended to burn wood logs only. Do not burn coal, leaves, or other combustible materials in the fire bowl.
- Not for use by children. Keep children and pets away from the fire bowl.
- The fire bowl is hot. Use with caution. Do not touch the hot fire bowl with bare hands.
- Never leave the burning fire bowl unattended, and always extinguish the fire completely before leaving the fire bowl.
- Do not use near flammable or combustible objects or materials.
- When the fire bowl is in use, the handle on the mesh screen can reach extreme temperatures that can cause serious injury to an unprotected hand. Use a poker or an appropriate heat resistant glove or pad when handling.
- Check local fire regulations and municipal by-laws for safe use.
- Some parts may contain sharp edges—especially as noted in the manual. Wear protective gloves if necessary.
- The metal may become very hot during and after use. Do not touch the metal or try to move the unit while hot.
- Keep children away from the unit while in use until the fire is extinguished and the metal has cooled.
- Do not use on a wooden surface, or on grass, near walls or flammable articles, or under overhead coverings.
- Keep at least 2 feet away from all other articles during use.
- Use only the fuel type(s) specified in the instructions. Using other fuel types is dangerous and could cause injury.
- Do not overload the unit with fuel.

PREPARATION

Before beginning assembly of product, make sure all parts are present. Compare parts with package contents list and hardware contents above. If any part is missing or damaged, do not attempt to assemble the product. Contact customer service for replacement parts.

Estimated Assembly Time: 10 minutes.

Tools Required for Assembly: Phillips Screwdriver (Not Included)

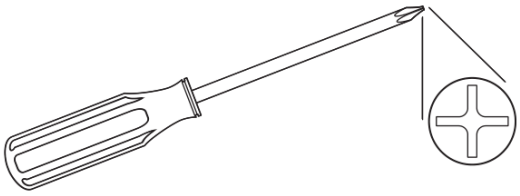

LISTE DE PIÈCES DU FOYER

No.	PIÈCE	Qté
A	Base	1
B	Couvercle en acier	1
C	Grille de cuisson	1
D	Bol	1
E	Pare-étincelle	1
F	Poignée	1
H	Tisonnier	1

LISTE QUINCAILLERIE

No.	Quincaillerie	Qté
S1	Boulon M6 x12 mm	8
S2	Écrou M6	1

No.	PARTS LIST	Qty
A	Base	1
B	Steel Cover	1
C	Cooking grill	1
D	Bowl	1
E	Spark screen	1
F	Handle	1
H	Poker	1

No.	Hardware LIST	Qty
S1	M6 x12 mm Bolt	8
S2	M6 Nut	1

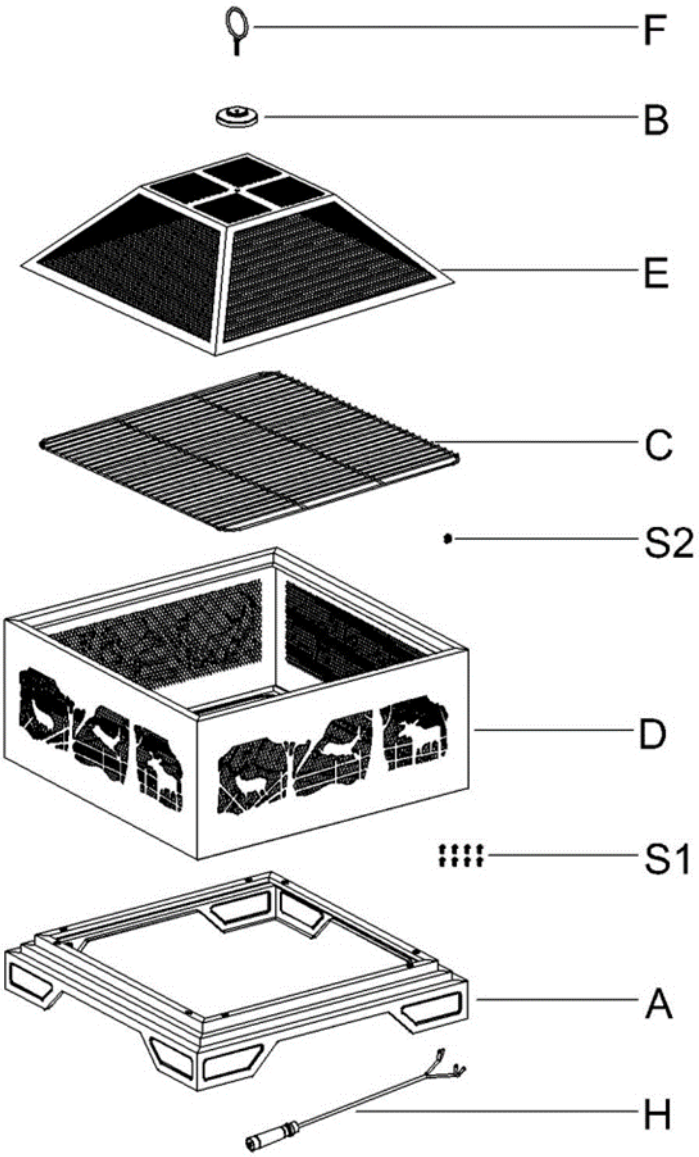

Instructions d'assemblage étape par étape :

Étape 1: Insérez le couvercle (B) et la poignée (F) dans le trou du pare-étincelle (E) et serrez avec écrou M6 (S3) en dessous pour sécuriser.

Step1: Insert cover (B) and cover handle (F) into hole in spark screen (E) and tighten it with M6 nut (S3) underside to secure.

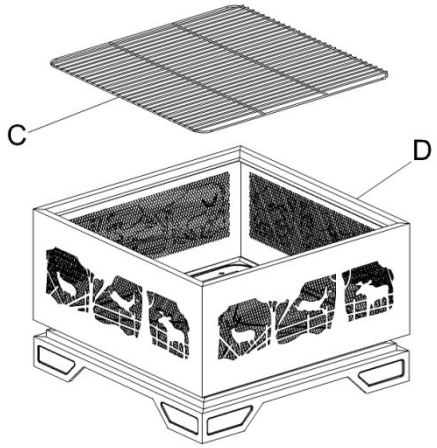

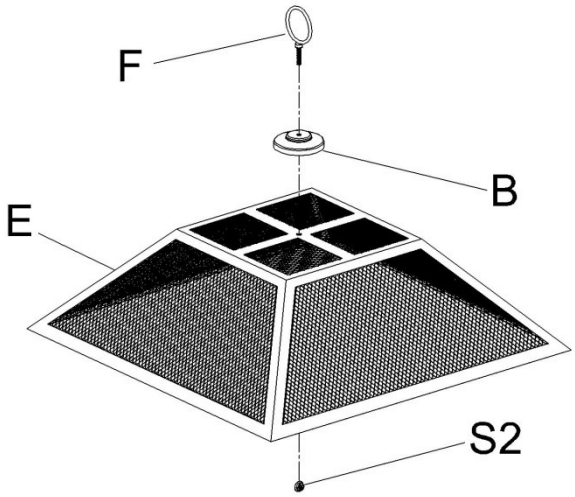

Étape 2: Fixez le bol de feu (D) à la base (A) en utilisant 8 boulons M6 x 12MM (S1).
Step2: Attach Fire bowl (D) to base (A) using 8pcs M6 x 12MM bolts (S1).

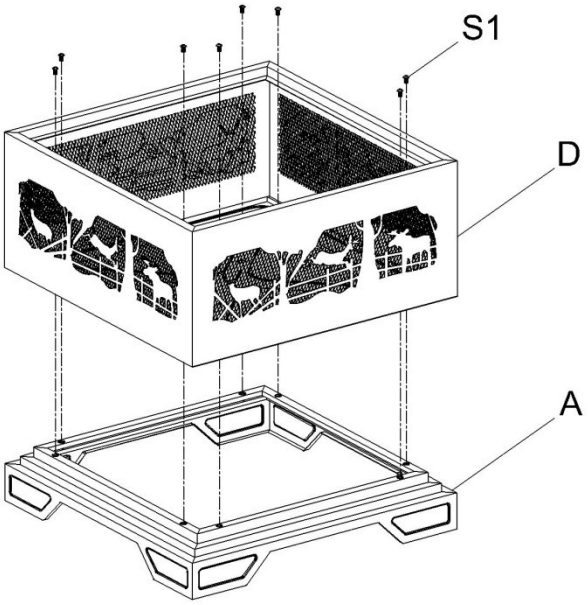

Étape 3: Pour l’utilisation du foyer, placez la grille de cuisson (C) dans le bol de feu assemblé puis recouvrez du pare-étincelle (E).
Step 3: For fire pit use, place Cooking grill (C) into fire bowl assembly, top with mesh cover (E).

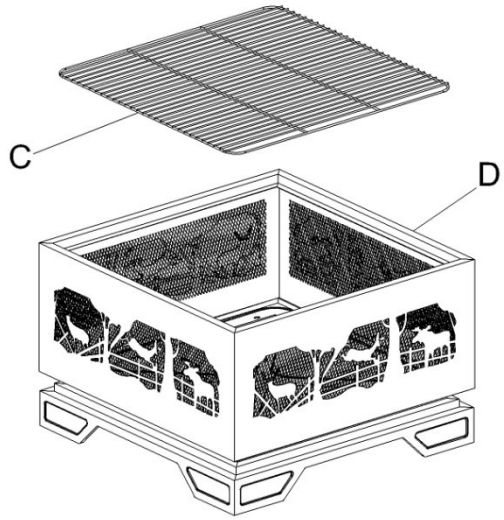

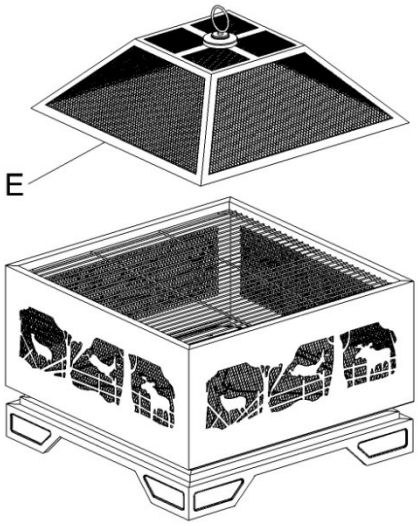
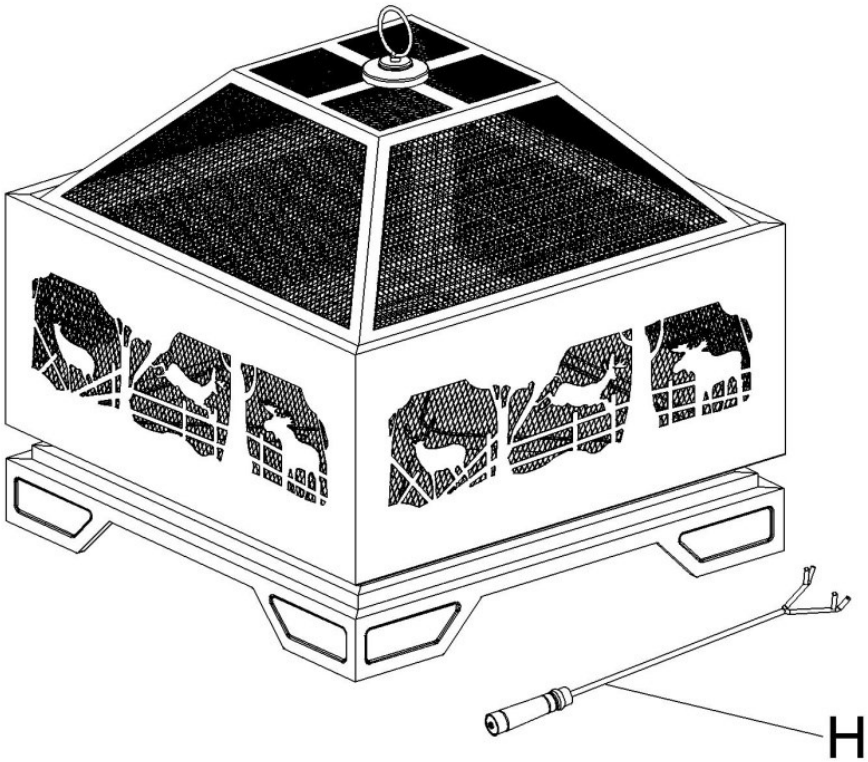
Étape 4: Placez le tisonnier (H) à côté du foyer pour l’utiliser au besoin.
Step 4: Place Poker (H) beside fire pit for use as needed.